AQUAPRESS s.r.l.

NÁVOD K POUŽITÍ

1. VŠEOBECNÉ INFORMACE

Všechny expanzní a tlakové nádoby s vyměnitelnou membránou jsou vyrobeny firmou **AQUAPRESS s.r.l** a vyhovují bezpečnostním požadavkům Směrnice Evropského parlamentu a rady 97/23/ES PED týkající se tlakových zařízení.

2. POUŽITÍ

Stlačitelnost vzduchu uvnitř vyměnitelné membrány expanzních nádob je činí vhodné především pro pojmutí nárůstu v objemu vody z důvodu nárustu teploty v uzavřených systémech a k uskladnění tlakové vody v tlakovém systému. Tlakové nádoby vyrobené firmou **AQUAPRESS s.r.l.** mohou být použity pro různé aplikace, jako jsou topné systémy, tlakové stanice a příprava teplé vody; díky speciálně navrženým membránám, kterými jsou tyto nádoby vybaveny, jsou tyto nádoby obzvláště vhodné pro tyto účely.

3. TECHNICKÉ CHARAKTERISTIKY

Každá nádoba je vybavena štítkem, který obsahuje všechny technické specifikace pro správné použití výrobku, jako jsou: model výrobku, objem v litrech, předem nastavený tlak, maximální systémový tlak, maximální přípustná teplota, týden a rok výroby, označení CE.
Před instalací se ujistěte, že technické specifikace expanzní nebo tlakové nádoby jsou vhodné pro existující systém, do kterého budou instalovámy, a že nebyl překročen žádný z předepsaných limitů.

4. INSTALACE A ÚDRŽBA

První instalace musí být provedena odborně způsobilou osobou v souladu s platnými bezpečnostními předpisy a zákonnými požadavky.
Upozorňujeme, že nutné opatřit systém pojistným ventilem nastaveným na nižší tlak než je maximální provozní tlak expanzní nebo tlakové nádoby, nebo systémový tlak v případě, že je tento tlak nižší. V každém případě musí být ponechán prostor mezi pojistným ventilem a expanzní nádobou nebo tlakovou nádobou.
Pokud jsou udržovací operace prováděny na již existujícím systému, nejprve se ujistěte, že bylo odpojeno napájení v rozvodné skříni systému a všechny kapaliny obsažené v systému byly řádně vypuštěny. Zkontrolujte přednastavený tlak a ujistěte se, že je nastavený na hodnotu o 0,2 bar nižší než je minimální nastavení manostatu, v případě potřeby ji upravte. Pokud by např. z provozních důvodů bylo nutné hodnoty přednastaveného tlaku změnit, zajistěte, aby byla nová hodnota tlaku uvedena na štítku. Nová přednastavená hodnota a jakékoliv jiné změny musejí být rozhodnuty a provedeny pouze odborně způsobilou osobou na základě specifických pravidel výpočtu, aby bylo dosaženo správného dimenzování systému.

5. UPOZORNĚNÍ

Po dokončení instalace zkontrolujte, že je vše v bezvadném stavu. Nikdy nepřekračujte maximální provozní teplotu a tlak zařízení; během instalace dodržujte příslušné bezpečnostní předpisy, systém je nutno dovybavit pojistným ventilem, vypouštěním, odvzdušněním a odvodem kapalin, aby se zabránilo škodám při možném úniku kapalin. Mějte na paměti, že během výroby zařízení nemohly být vzaty v úvahu všechny vnější vlivy, kterým mohou být nádoby vystaveny (přírodní katastrofy). S těmito vlivy musí být počítáno během instalace v souladu s platnou legislativou danou v zemi instalace zařízení. Výrobek musí být instalován a pravidelně servisován pouze odborně způsobilou osobou.
V případě, že tento výrobek není instalován, uveden do provozu či používán v souladu s technickými specifikacemi a v souladu s tímto návodem k použití, výrobce nepřebírá žádnou odpovědnost za jakékoliv škody způsobené tímto výrobkem na zdraví či majetku osob. V takovém případě zákazník ztrácí právo na uplatnění záruky.

PROHLÁŠENÍ O SHODĚ

AQUAPRESS s.r.l.

prohlašuje a zaručuje, na svou vlastní odpovědnost, že expanzní nádoby s vyměnitelným vakem model ACR..; ACRV... a tlakové nádoby s vyměnitelným vakem model AFC..RIB; AFC../A; AFC..SB/SBA/SBPW/SBAPP/SBPWPP; AFC../A Nerez ocel; AFC..SB/SBA Nerez ocel, AFC..SBAPP Nerez ocel, které jsou předmětem tohoto prohlášení, jsou vyrobeny v souladu se Směrnicí Evropského parlamentu a Rady 97/23/ES, posouzení shody bylo provedeno dle Kat. I – modul A pro objemy až do 33 litrů; dle Kat. II – modul B1+D pro objemy až do 100 litrů; dle Kat. III – modul B1+D pro objemy až do 300 litrů, a dle Kat. IV – modul B1+D pro objemy až do 500 litrů.

CE

Terranuova Bracciolini (AR) – ITALY 01/01/2010

CEO Giovanni Guerrini

NÁVOD K POUŽITIU

1. VŠEOBECNÉ INFORMÁCIE

Všetky expanzné a tlakové nádoby s vymeniteľnou membránou sú vyrobené firmou **AQUAPRESS s.r.l.** a vyhovujú bezpečnostným požiadavkám Smernice Európskeho parlamentu a rady 97/23/ES PED týkajúcej sa tlakových zariadení.

2. POUŽITIE

Stlačiteľnosť vzduchu vo vnútri vymeniteľnej membrány expanzných nádob ich činí vhodnými predovšetkým pre prijatie nárastu vody z dôvodu nárastu teploty v uzatvorených systémoch a k uskladneniu tlakovej vody v tlakovom systéme. Tlakové nádoby vyrobené firmou **AQUAPRESS s.r.l.** môžu byť použité pre rôzne aplikácie ako sú vykurovacie systémy, tlakové stanice a prípravu teplej vody; vďaka špeciálne navrhnutým membránam, ktorými sú tieto nádoby vybavené, sú tieto nádoby obzvlášť vhodné pre tieto účely.

3. TECHNICKÉ CHARAKTERISTIKY

Každá nádoba je vybavená štítkom, ktorý obsahuje všetky technické špecifikácie pre správne používanie výrobku ako sú: model výrobku, objem v litroch, predom nastavený tlak, maximálny systémový tlak, maximálna prípustná teplota, týždeň a rok výroby, označenie CE.
Pred inštaláciou sa uistite, že technické špecifikácie expanznej alebo tlakovej nádoby sú vhodné pre existujúci systém, do ktorého budú inštalované a že nebol prekročený žiadny z predpísaných limitov.

4. INŠTALÁCIA A ÚDRŽBA

Prvá inštalácia musí byť vykonaná odborne spôsobilou osobou v súlade s platnými bezpečnostnými predpismi a zákonnými požiadavkami.
Upozorňujeme, že je nutné vybaviť systém poistným ventilom nastaveným na nižší tlak ako je maximálny prevádzkový tlak expanznej alebo tlakovej nádoby alebo systémový tlak v prípade, že je tento tlak nižší. V každom prípade musí byť ponechaný priestor medzi poistným ventilom a expanznou nádobou alebo tlakovou nádobou.
Pokiaľ sú udržiavacie operácie vykonávané na už existujúcom systéme, najprv sa uistite, že bolo vykonané odpojenie napájania v rozvodnej skrini systému a všetky kvapaliny obsiahnuté v systéme boli riadne vypustené. Skontrolujte prednastavený tlak a uistite sa, že je nastavený na hodnotu o 0,2 bar nižšiu ako je minimálne nastavenie manostatu, v prípade potreby ju upravte. Pokiaľ by napr. z prevádzkových dôvodov boli nutné hodnoty prednastaveného tlaku zmeniť, zaistite, aby bola nová hodnota tlaku uvedená na štítku. Nová prednastavená hodnota a akékoľvek iné zmeny musia byť rozhodnuté a vykonané iba odborne spôsobilou osobou na základe špecifických pravidiel výpočtu, aby boli dosiahnutého správneho dimenzovania systému.

5. UPOZORNENIE

Po dokončení inštalácie skontrolujte, že je všetko v bezchybnom stave. Nikdy neprekračujte maximálnu prevádzkovú teplotu a tlak zariadenia; počas inštalácie dodržujte príslušné bezpečnostné predpisy, systém je nutné dovybaviť poistným ventilom, vypúšťaním, odvzdušnením a odvodom kvapalín, aby sa zabránilo škodám pri možnom úniku kvapalín. Majte na pamäti, že počas výroby zariadenia nemohli byť vzaté do úvahy všetky vonkajšie vplyvy, ktorým môžu byť nádoby vystavené (prírodné katastrofy). S týmito vplyvmi musí byť počítané počas inštalácie v súlade s platnou legislatívou danou v zemi inštalácie zariadenia. Výrobok musí byť inštalovaný a pravidelne servisovaný iba odborne spôsobilou osobou.
V prípade, že tento výrobok nie je inštalovaný, uvedený do prevádzky či používaní v súlade s technickými špecifikáciami a v súlade s týmto návodom k použitiu, výrobca nepreberá žiadnu zodpovednosť za akékoľvek škody spôsobené týmto výrobkom na zdraví či majetku osôb.
V takomto prípade zákazník stráca právo na uplatnenie záruky.

PREHLÁSENIE O ZHODE

AQUAPRESS s.r.l.

prehlasuje a zaručuje, na svoju vlastnú zodpovednosť, že expanzné nádoby s vymeniteľným vakom model ACR...; ACRV... a tlakové nádoby s vymeniteľným vakom model AFC... RIB; AFC.../A; AFC... SB/SBA/SBPW/SBAPP/SBPWPP; AFC.../A Nerez oceľ; AFC..SB/SBA Nerez oceľ; AFC..SBAPP Nerez oceľ, ktoré sú predmetom tohto prehlásenia, sú vyrobené v súlade so Smernicou Európskeho parlamentu a Rady 97/23/ES, prehlásenie o zhode bolo vykonané podľa Kat. I – modul A pre objemy až do 33 litrov; podľa Kat. II – modul B1 + D pre objemy až do 100 litrov; podľa Kat. III – modul B1 + D pre objemy až do 300 litrov a podľa Kat. IV – modul B1 + D pre objemy až do 500 litrov.

CE

Terranuova Bracciolini (AR) – ITALY 01/01/2010

Le responsable Giovanni Guerrini

www.ivas.cz

Průvodní dokumentace

PASPORT TLAKOVÉ NÁDOBY:

VÝROBCE:

AQUAPRESS s.r.l.
Loc.Cicogna
520 28 Terranova Bracciolini (AR)
ITALY

AQUAPRESS s.r.l.

DISTRIBUTOR:

IVAR CS, spol. s r.o.
Velvarská 9 – Podhořany
277 51 Nelahozeves ll

IVAR•CS
VODA TOPENÍ PLYN ČERPADLA

TYP TLAKOVÉ NÁDOBY:

TLAKOVÉ NÁDOBY S VYMĚNITELNÝM VAKEM
AQUACOLD - vodárenské

www.ivarcs.cz

ÚDAJE O TLAKOVÉ NÁDOBĚ

1. Všeobecné údaje:	
Název a adresa provozovatele:	
Název a adresa výrobce:	AQUAPRESS s.r.l. Loc.Cicogna 520 28 Terranova Bracciolini (AR)
Výrobní číslo:	
Rok výroby:	
Tvar a konstrukční rozměry podle výkresu číslo:	20014

2. Technické charakteristiky a parametry:		
Kategorie nádoby – dle Směrnice 97/23/ES, NV 26/2003 Sb.		
Nejvyšší pracovní přetlak:	bar (MPa)	10 (1,0)
Výpočtový přetlak:	bar (MPa)	10 (1,0)
Zkušební přetlak hydraulický:	bar (MPa)	15 (1,5)
Nejvyšší pracovní teplota:	°C	99
Plnicí přetlak vzduchu bar : 1,5 Objem (l): 2, 5, 8, 15, 20, 24, 33, 50, 60, 80, 100, 150, 200, 300, 500.		
Zkušební látka:		VODA
Délka trvání zkoušky:	min.	5
Pracovní tekutina:		VODA, VZDUCH
Skupina:		2
Přídavek na korozi:	mm	0,3

3. Přehled o použitém materiálu:		
Pořadové číslo:	Název části:	Značka materiálu:
1.	Nádoba – ocelový hluboko tažný plech	Rst 37-2 dle DIN 17 100
2.	Vak – EPDM	-

Odborně způsobilá osoba (montážní firma) je povinna vyplnit údaje o expanzní nádobě (výrobní číslo) !!!
Návod na instalaci, provoz a údržbu tlakových nádob je součástí balení tlakové nádoby a na www.ivarcs.cz .

Na zdroji (kotel, výměník) musí být na pojistném místě umístěn pojistný ventil v souladu s ČSN 06 0830. DN musí být vypočteno v závislosti na výkonu zdroje dle ČSN 13 4309 a ČSN 06 0830. Otevírací přetlak pojistného ventilu nesmí být větší než pracovní přetlak expanzní nádoby.

ÚDAJE O POJISTNÉM VENTILU:

Typ pojistného ventilu:		
Jmenovitá světlost (DN):	mm	
Jmenovitý tlak (PN)	kPa	
Otevírací přetlak:	kPa	
Nejmenší průtočný průměr:	mm	
Výkonový součinitel α:		

MANOMETR:

Výrobní číslo / typ:		
Rozsah:		
Průměr pouzdra:	mm	
Třída přesnosti:	%	
Označení minimálního tlaku:	kPa	
Označení maximálního tlaku:	kPa	

TEPLOMĚR:

Typ:		
Rozsah:	°C	
Označení max. pracovní teploty:	°C	

Vyplní montážní firma !!!

www.ivarcs.cz

UZAVÍRACÍ ARMATURA:

Typ:		
PN:		
DN:		
Nejvyšší pracovní přetlak:	kPa	
Nejvyšší pracovní teplota:	°C	

ZÁKLADNÍ POKYNY K OBSLUZE A PROVOZU NÁDOBY:

1. Obsluhou pověřte kvalifikovaného pracovníka dle ČSN 69 0012. O poučení sepište zápis.
2. Založte provozní deník, do kterého se budou zapisovat veškeré úkony dále uvedené a další činnosti spojené s provozem systému.
3. Zkoušejte pojistný ventil na zdroji 1x měsíčně.
4. Nulujte manometr na zdroji 1x za 3 měsíce.
5. Proveďte kontrolu manometru 1x za dva roky porovnáním s kontrolním.
6. Kontrolujte tlak vzduchu 1x za rok před zahájením systému uzavřením armatury na expanzním potrubím a vypouštěním tlaku vody vypouštěcí armaturou. Měření proveďte pneuměřičem. Je-li tlak malý, doplňte vzduch kompresorem na odpovídající hodnotu.
7. Je-li tlak vzduchu nulový, doplňte na odpovídající tlak a prověřte těsnost ventilku. Vytéká-li z ventilku voda, je vadná membrána a nádobu je nutno vyměnit.
8. Je zakázáno opravovat nádobu svařováním.
9. Zajistěte provedení provozních revizí 1x za rok revizním technikem tlakových nádob.
10. Zajistěte provedení vnitřních revizí a tlakových zkoušek náhradním způsobem, tzn. proměřením síly stěny a zkouškou těsnosti 1x za 5 let. Revize a zkoušky musí provést revizní technik nádob, který má příslušné osvědčení.

Výrobce (dovozce) nezodpovídá za škody způsobené osobám a majetku, které vznikly chybnou instalací, použitím a provozem.

ZÁKLADNÍ POKYNY PRO MONTÁŽ A INSTALACI NÁDOBY:

1. Vypočítejte objem nádoby dle ČSN 06 0830. Osaďte nádobu s odpovídajícím objemem. Dokumentaci předanou s nádobou řádně uložte.
2. Nádobu řádně ukotvěte na podlahu nebo na stěnu, do 33 l lze připojit nádobu přímo na potrubí. Nádobu umístěte tak, aby byla přístupná, zejména čtení továrního štítku.
3. Prověřte otevírací tlak pojistného ventilu na zdroji. Musí být roven nebo nižší, než je pracovní tlak nádoby.
4. Tlak vzduchu (dusíku) seřiďte na hydrostatickou výšku otopné soustavy, minimálně však na 50 kPa např. u kotelen umístěných na střeše. Hodnotu označte na stupnici manometru.
5. Osaďte nádobu s odpovídajícím tlakem dusíku (vzduchu) k hydrostatické výšce otopné soustavy, tzn. při tlaku vzduchu 150 kPa může být nejvyšší hydrostatická výška 15 m. Jinak volte nádobu s vyšším tlakem vzduchu (N_2).
6. Nádobu je nejlépe připojit na otopnou soustavu na sání oběhového čerpadla přednostně na vratné potrubí, co nejblíže zdroji. Nádoba musí být chráněna proti zamrznutí vody v nádobě.
7. Na expanzní potrubí (proveďte co nejkratší) osaďte uzavírací armatury s vypouštěním těsně před nádobou.
8. Zdroj by měl být vybaven manometrem dle ČSN 06 0830 na pojistném místě. Na stupnici označ min. a max. tlak a otevírací tlak pojistného ventilu. Manometr by měl mít rozsah 0 – 400 kPa (0 – 600 kPa).
9. Dochází-li k častému působení pojistného ventilu, je vypočtená a zvolená nádoba malá. Proto je nutné osadit ještě jednu nádobu nebo vyměnit nádobu, za nádobu s větším objemem.
10. Montáž musí provádět odborně způsobilá osoba (firma) a je nutné u nádoby nechat provést výchozí revizi revizním technikem tlakových nádob dle ČSN 69 0012 před uvedením do provozu. Instalace musí být provedena podle předpisů platných v zemi instalace nádoby.

Podrobný návod k instalaci a provozu tlakové nádoby je součástí balení nádoby nebo si jej můžete stáhnout na adrese www.ivarcs.cz .

www.ivarcs.cz

ÚDAJE O PROVOZNÍCH ZKOUŠKÁCH A REVIZÍCH:

www.ivarcs.cz

ZÁRUČNÍ LIST pro tlakovou nádobu AQUAPRESS

Za jakost, funkci a provedení expanzní nádoby typu AQUAPRESS ručíme po dobu 2 roků ode dne prodeje (max. 3 roky ode dne výroby) za podmínek, že:

1. Expanzní nádoba je nainstalována a provozována podle platných montážních a provozních předpisů výrobce a norem.
2. Expanzní nádoba je nainstalována v uzavřeném otopném systému s médiem a tlakem, pro který byla vyrobena a odzkoušena.
3. Expanzní nádoba není mechanicky poškozena.
4. Na expanzní nádobě nebyly provedeny žádné úpravy, opravy, změny a neoprávněné manipulace.

Při uplatňování reklamace je nutné vždy předložit tento záruční list, s udáním adresy a okolností, za kterých došlo k závadě expanzní nádoby. Hlášení závady musí být uplatněno písemně u prodejní organizace, u které byl výrobek zakoupen nebo přímo u distributora.
O způsobu vyřízení reklamace bude rozhodnuto po posouzení závady u dovozce do ČR.

Kupující byl seznámen se stručnými montážními a provozními pokyny pro tlakové nádoby dle této průvodní dokumentace. Podrobný montážní a provozní návod je součástí balení nebo na internetové adrese www.ivarcs.cz .

_____

Výrobní číslo a typ nádoby:

_____ _____

Datum prodeje: Razítko prodejny:

_____ _____

Datum montáže: Razítko montážní organizace:

Bez vyplnění všech údajů je záruční list neplatný.

www.ivarcs.cz

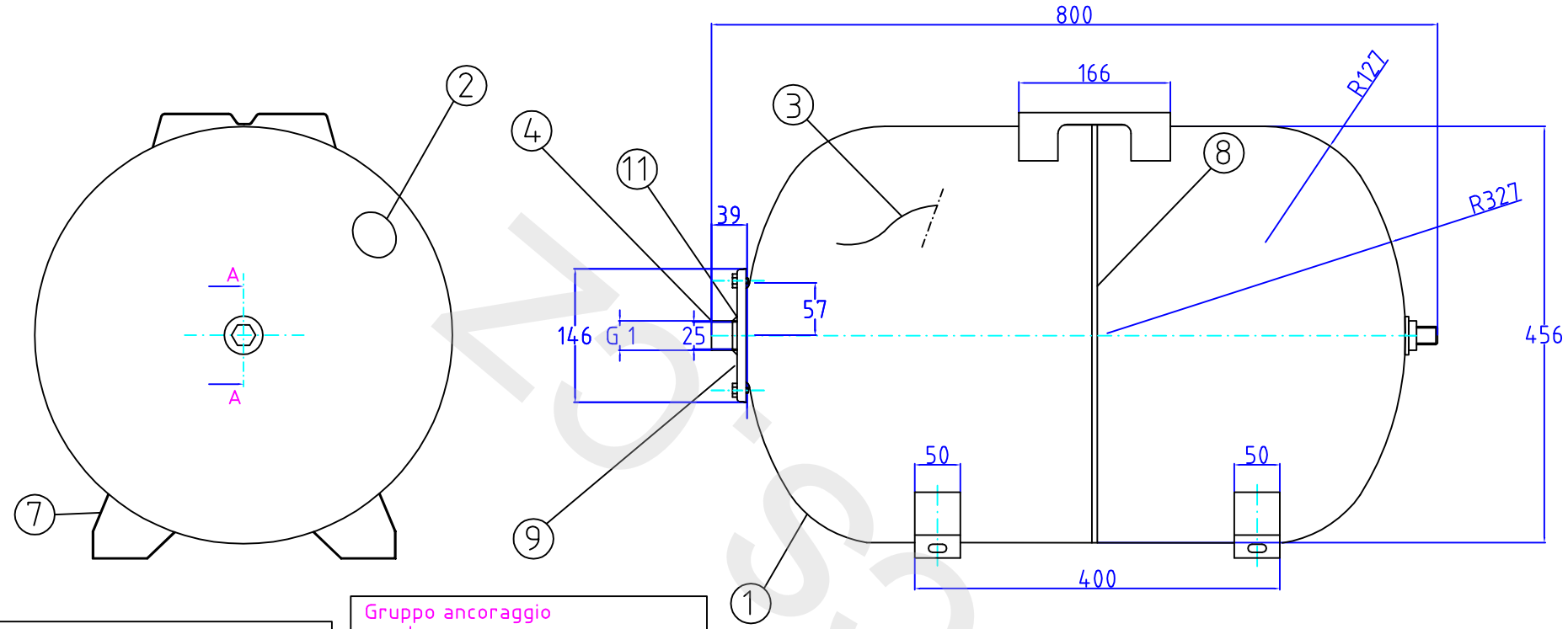

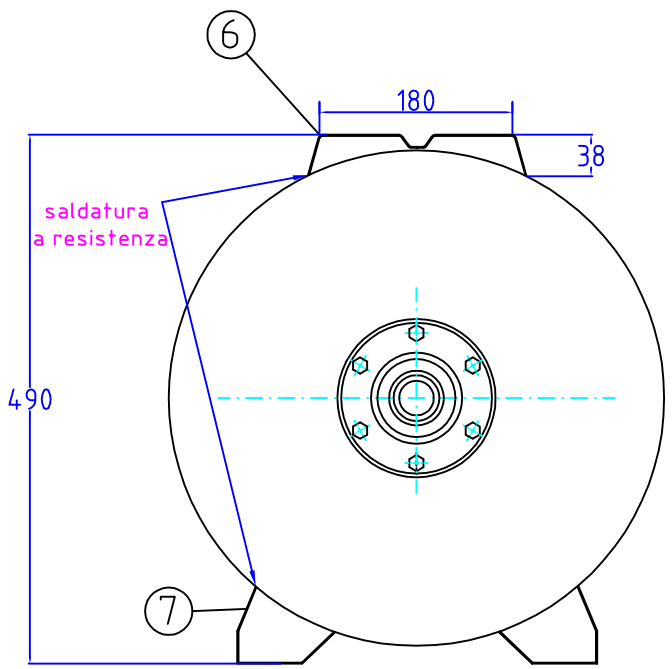

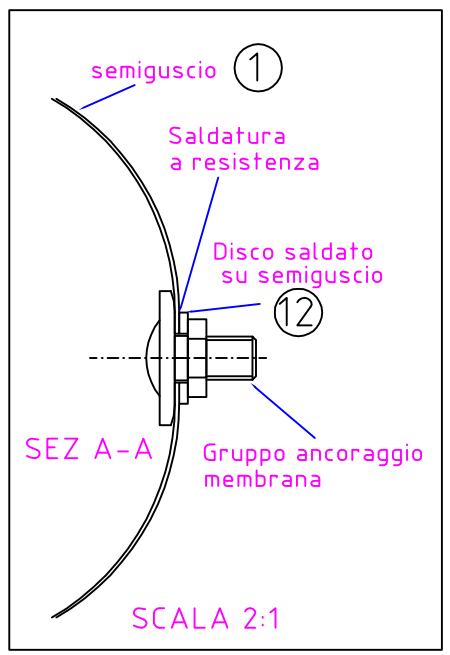

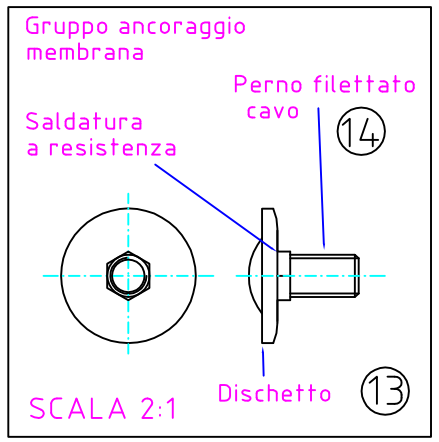

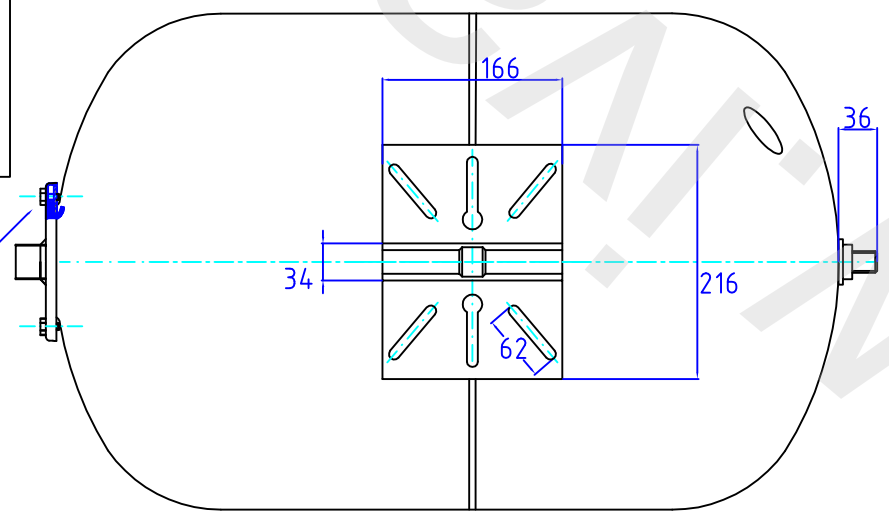

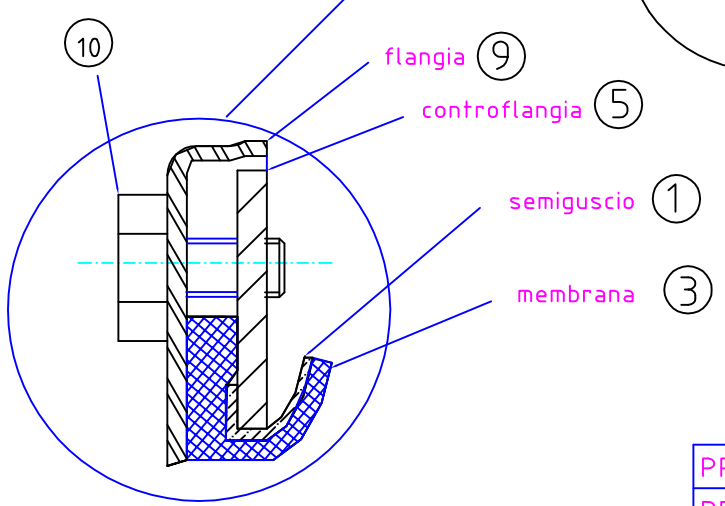

LEGENDA			SPESSORE
1	SEMIGUSCI	FEP 04 – UNI EN 10130:2000	1,2 mm
		UNI EN 10131:1993	
2	VALV. PRECARICA	PCUZN39-UNI6398	
3	MEMBRANA	NR-DIN4807	
4	TRONCHETTO	FEP12- UNI EN 10111:2000	
5	CONTROFLANGIA	FEP11- UNI EN 10111:2000	3 mm
6	STAFFA P.MOTORE	FEP12- UNI EN 10111:2000	1,2 mm
7	PIEDI SOSTEGNO	FEP12- UNI EN 10111:2000	1,2 mm
8	SALD. MIG-C02 ARGON		
9	FLANGIA	FEP11- UNI EN 10111:2000	2 mm
10	N° 6 VITI MA 8 x 12	8 x 12 TE 6S UNI 5739 2N.B	
11	SALD. MIG-C02 ARGON		
12	DISCO SALDATO SU SEMIGUSCIO	FEP12- UNI EN 10111:2000	3 mm
13	DISCHETTO		
14	PERNO FILETTATO CAVO		

PRESS. ESERC.	10 BAR
PRESS. TEST	15 BAR
PRESS. PRECARICA	1,5 BAR
TEMP. ESERC.	-10+90°C

	SCALA 1:10	DATA 15/10/2009
OGGETTO PRESSURIZZATORE IDRAULICO AFC100SB		DISEGNATO C.C.C.
		APPROVATO
AQUAPRESS s.r.l. loc. Cicogna TERRANUOVA B.ni (AR) ITALIA	CODICE AFC100SB	REVISIONE 1 / PAGINA 1 DI 1
		☒ mm ☐ inch

Archivio

PRESS. ESERC.	8 BAR
PRESS. TEST	12 BAR
PRESS. PRECARICA	1,5 BAR
TEMP. ESERC.	-10+90°C

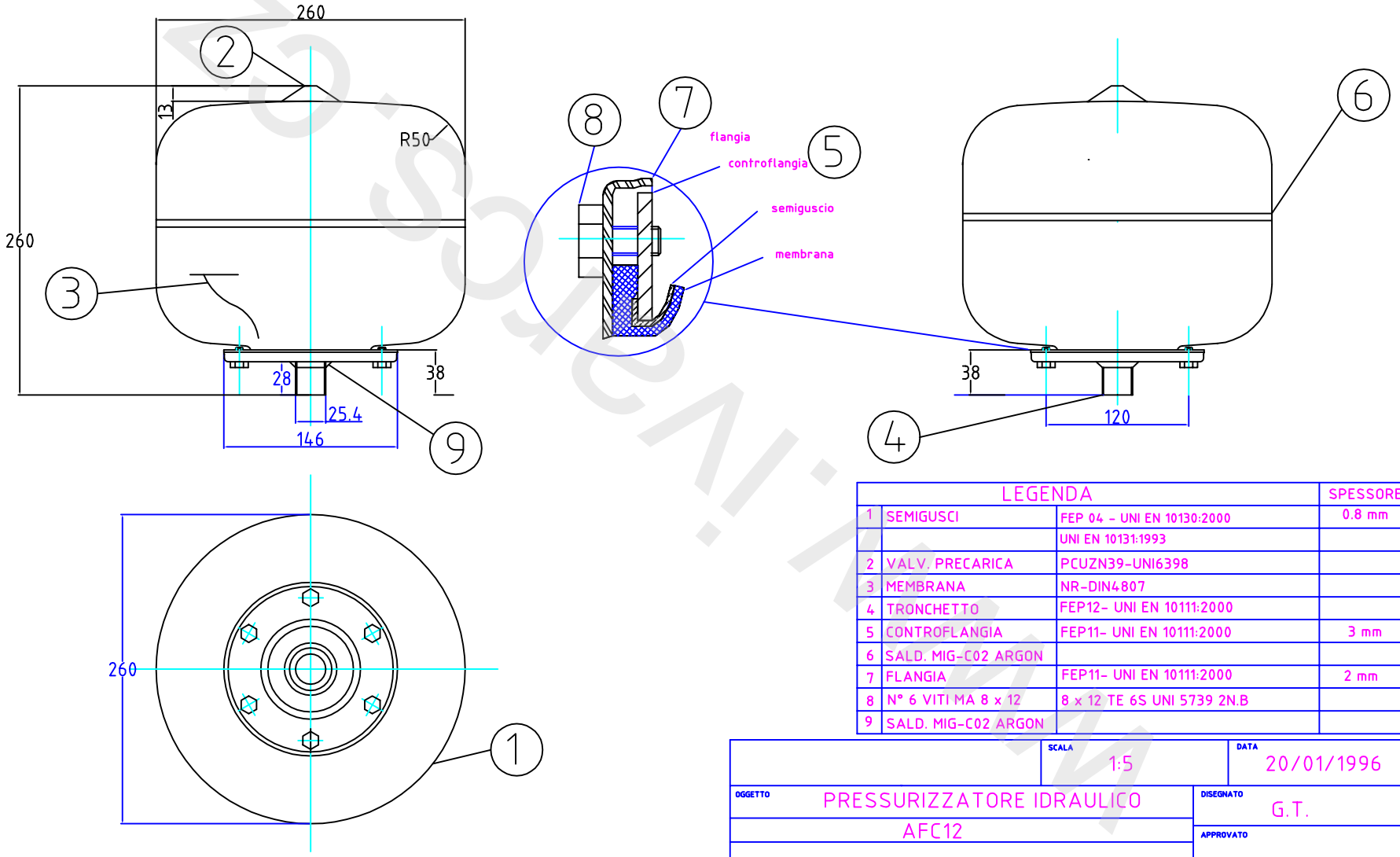

LEGENDA			SPESSORE
1	SEMIGUSCI	FEP 04 - UNI EN 10130:2000	0.8 mm
		UNI EN 10131:1993	
2	VALV. PRECARICA	PCUZN39-UNI6398	
3	MEMBRANA	NR-DIN4807	
4	TRONCHETTO	FEP12- UNI EN 10111:2000	
5	CONTROFLANGIA	FEP11- UNI EN 10111:2000	3 mm
6	SALD. MIG-C02 ARGON		
7	FLANGIA	FEP11- UNI EN 10111:2000	2 mm
8	N° 6 VITI MA 8 x 12	8 x 12 TE 6S UNI 5739 2N.B	
9	SALD. MIG-C02 ARGON		

	SCALA 1:5	DATA 20/01/1996
OGGETTO PRESSURIZZATORE IDRAULICO AFC12		DISEGNATO G.T.
		APPROVATO
AQUAPRESS s.r.l. loc. Cicogna TERRANUOVA B.ni (AR) ITALIA	CODICE AFC12	REVISIONE 0 / PAGINA 1 DI 1
		☒ mm ☐ inch

Disegni.it

PRESS. ESERC.	8 BAR
PRESS. TEST	12 BAR
PRESS. PRECARICA	1,5 BAR
TEMP. ESERC.	-10+90°C

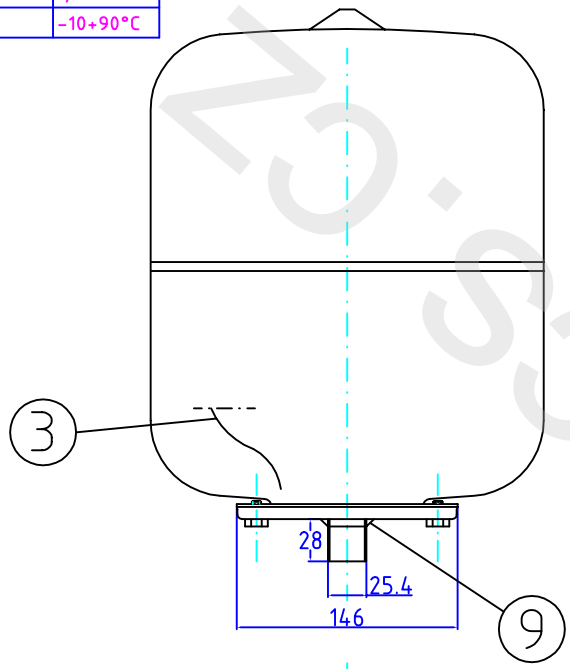

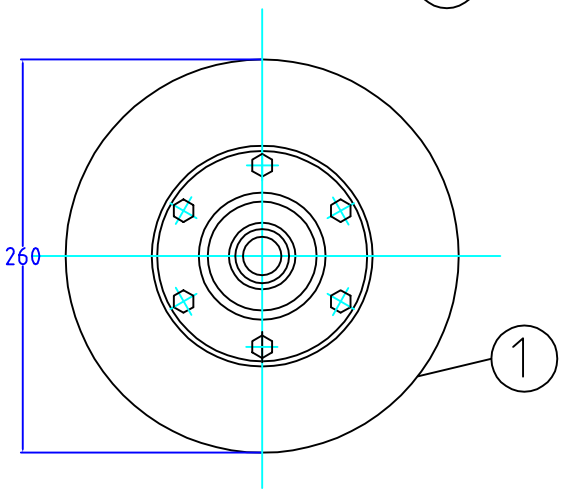

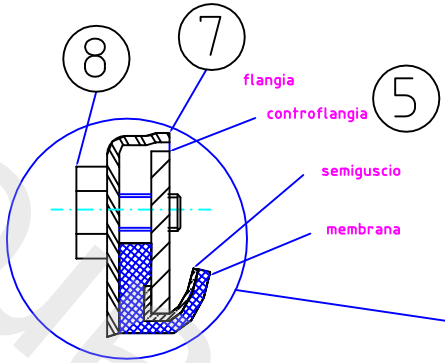

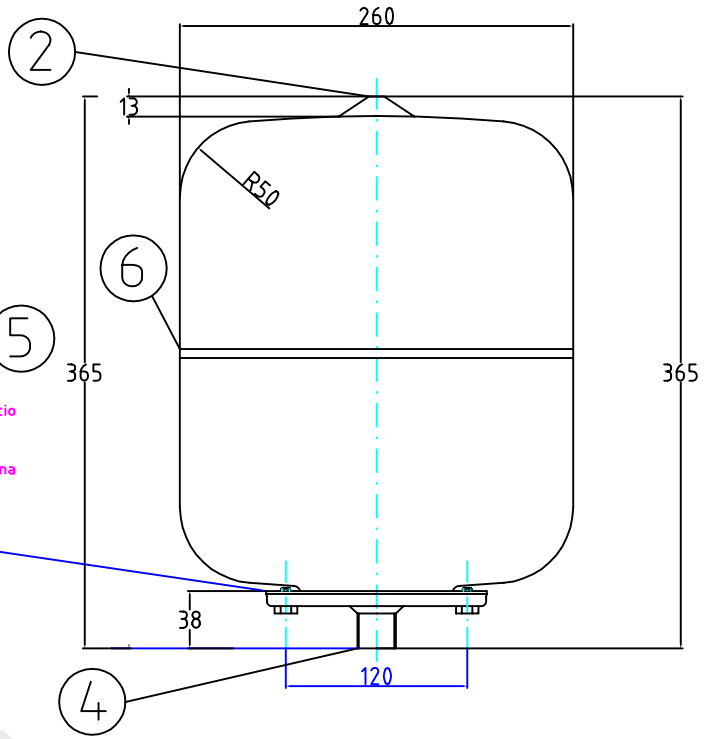

LEGENDA			SPESSORE
1	SEMIGUSCI	FEP 04 - UNI EN 10130:2000	0,8 mm
		UNI EN 10131:1993	
2	VALV. PRECARICA	PCUZN39-UNI6398	
3	MEMBRANA	NR-DIN4807	
4	TRONCHETTO	FEP12- UNI EN 10111:2000	
5	CONTROFLANGIA	FEP11- UNI EN 10111:2000	3 mm
6	SALD. MIG-C02 ARGON		
7	FLANGIA	FEP11- UNI EN 10111:2000	2 mm
8	N° 6 VITI MA 8 x 12	8 x 12 TE 6S UNI 5739 2N.B	
9	SALD. MIG-C02 ARGON		

	SCALA 1:5	DATA 20/01/1996
OGGETTO PRESSURIZZATORE IDRAULICO AFC15		DISEGNATO G.T.
		APPROVATO
AQUAPRESS s.r.l. loc. Cicogna TERRANUOVA B.ni (AR) ITALIA	CODICE AFC15 / REVISIONE 0 / PAGINA 1 DI 1	☒ mm ☐ inch

Z3.sogeni.it

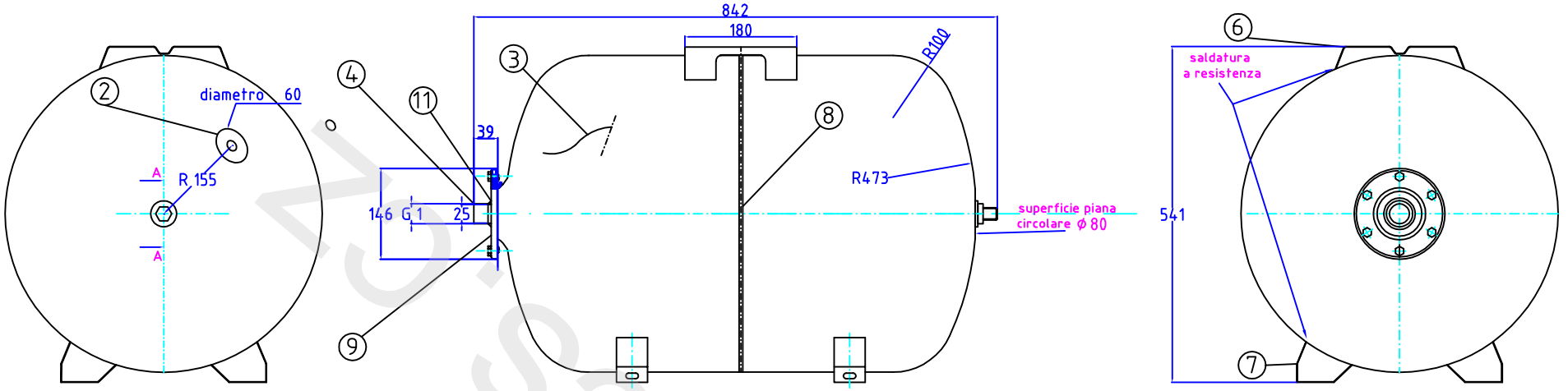

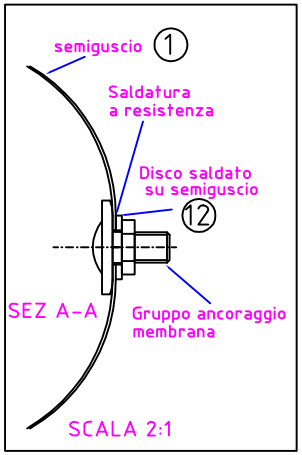

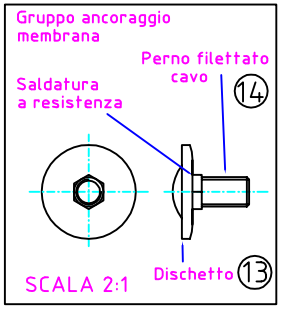

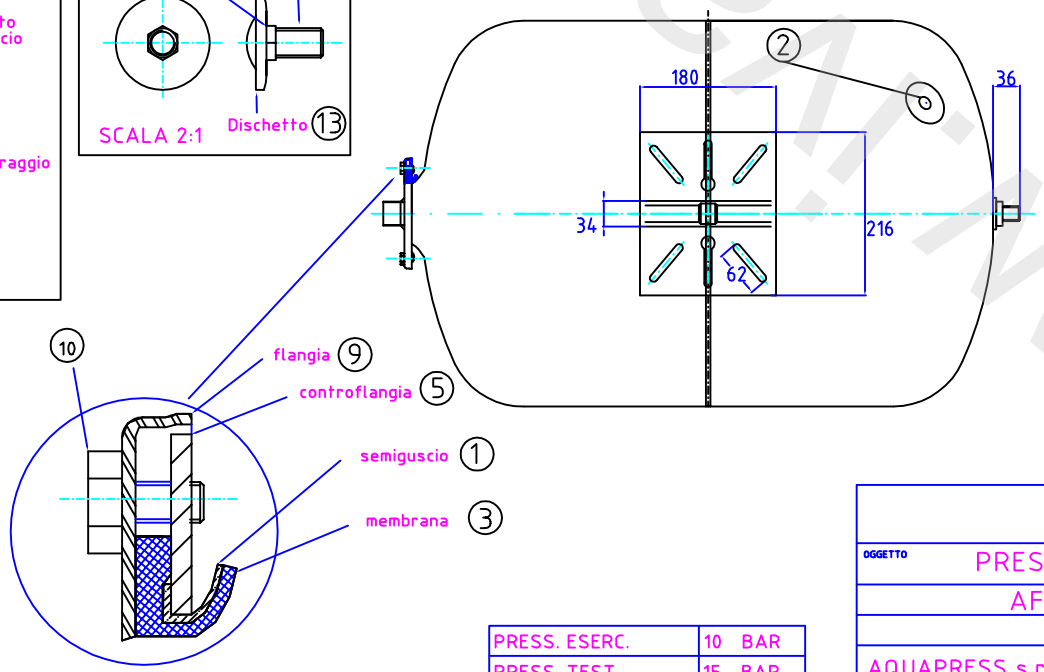

LEGENDA			SPESSORE
1	SEMIGUSCI	FEP 04 - UNI EN 10130:2000	1,5 mm
		UNI EN 10131:1993	
2	VALV. PRECARICA	PCUZN39-UNI6398	
3	MEMBRANA	NR-DIN4807	
4	TRONCHETTO	FEP12- UNI EN 10111:2000	
5	CONTROFLANGIA	FEP11- UNI EN 10111:2000	3 mm
6	STAFFA P.MOTORE	FEP12- UNI EN 10111:2000	1,2 mm
7	PIEDI SOSTEGNO	FEP12- UNI EN 10111:2000	1,2 mm
8	SALD. MIG-C02 ARGON		
9	FLANGIA	FEP11- UNI EN 10111:2000	2 mm
10	N° 6 VITI MA 8 x 12	8 x 12 TE 6S UNI 5739 2N.B	
11	SALD. MIG-C02 ARGON		
12	DISCO SALDATO SU SEMIGUSCIO	FEP12- UNI EN 10111:2000	3 mm
13	DISCHETTO		
14	PERNO FILETTATO CAVO		

PRESS. ESERC.	10 BAR
PRESS. TEST	15 BAR
PRESS. PRECARICA	1,5 BAR
TEMP. ESERC.	-10+90°C

	SCALA 1:10	DATA 15/10/2009	
OGGETTO PRESSURIZZATORE IDRAULICO AFC150SB		DISEGNATO C.C.C.	
		APPROVATO	
AQUAPRESS s.r.l. loc. Cicogna TERRANUOVA B.ni (AR) ITALIA	CODICE AFC150SB	REVISIONE 0	PAGINA 1 DI 1
			☒ mm ☐ inch

PRESS. ESERC.	8 BAR
PRESS. TEST	12 BAR
PRESS. PRECARICA	1,5 BAR
TEMP. ESERC.	-10+90°C

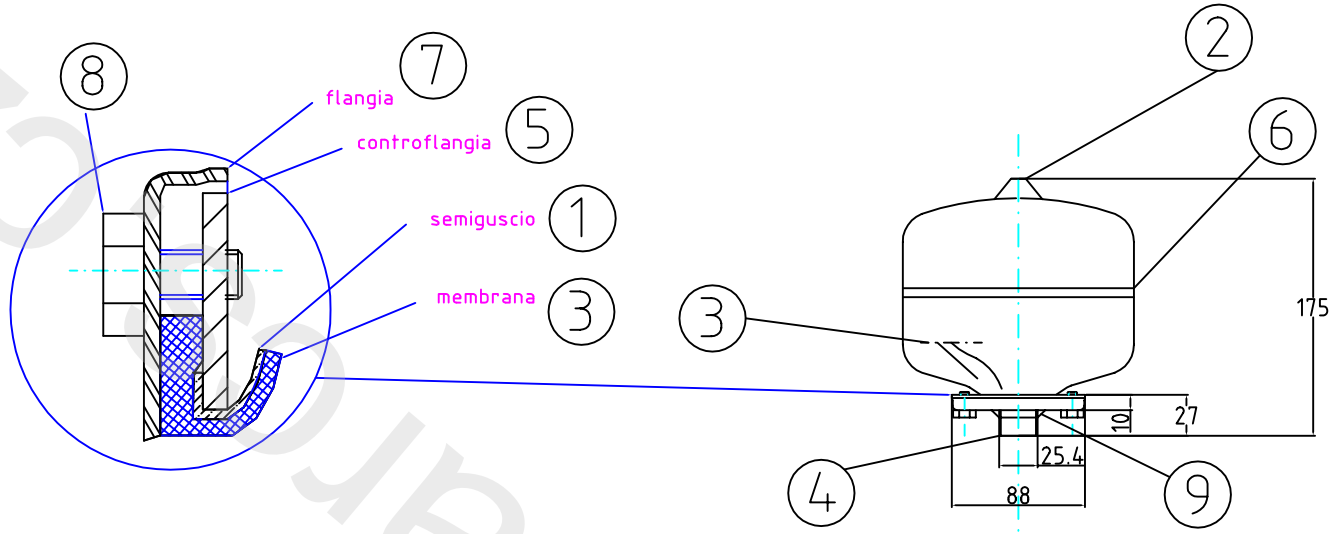

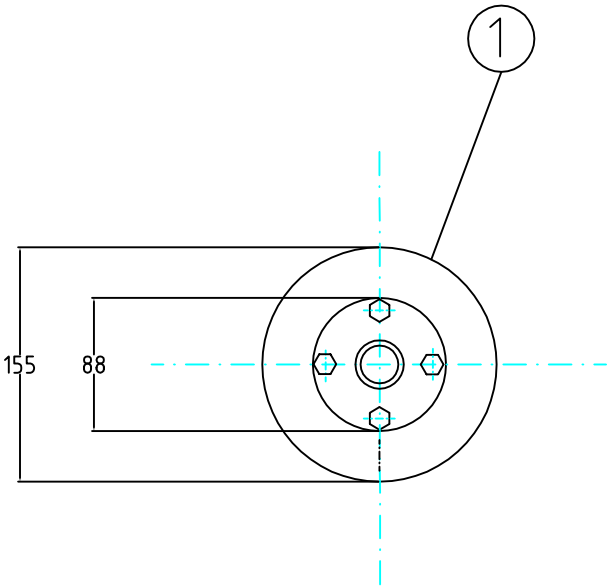

LEGENDA			SPESSORE
1	SEMIGUSCI	FEP 04 - UNI EN 10130:2000	0,8 mm
		UNI EN 10131:1993	
2	VALV. PRECARICA	PCUZN39-UNI6398	
3	MEMBRANA	NR-DIN4807	
4	TRONCHETTO	FEP12- UNI EN 10111:2000	
5	CONTROFLANGIA	FEP11- UNI EN 10111:2000	2 mm
6	SALD. MIG-C02 ARGON		
7	FLANGIA	FEP11- UNI EN 10111:2000	2 mm
8	N° 6 VITI MA 8 x 12	8 x 12 TE 6S UNI 5739 2N.B	
9	SALD. MIG-C02 ARGON		

	SCALA 1:5	DATA 20/01/1996	
OGGETTO PRESSURIZZATORE IDRAULICO AFC2		DISEGNATO G.T.	
		APPROVATO	
AQUAPRESS s.r.l. loc. Cicogna TERRANUOVA B.ni (AR) ITALIA	CODICE	REVISIONE 0	PAGINA 1 DI 1
			☒ mm ☐ inch

www.nuovarcoz.cz

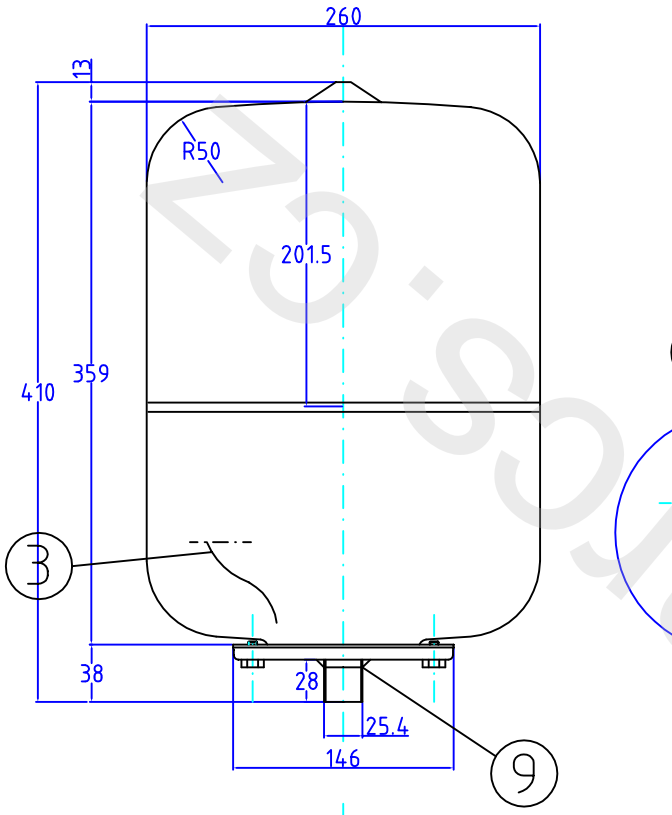

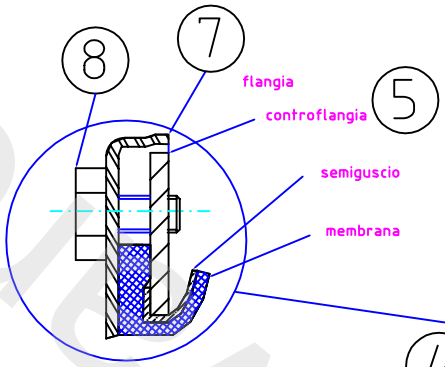

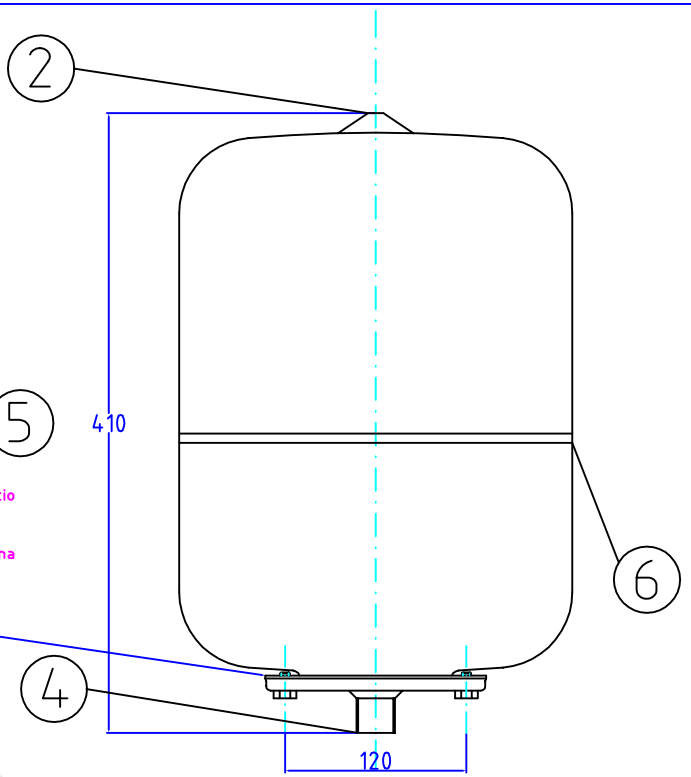

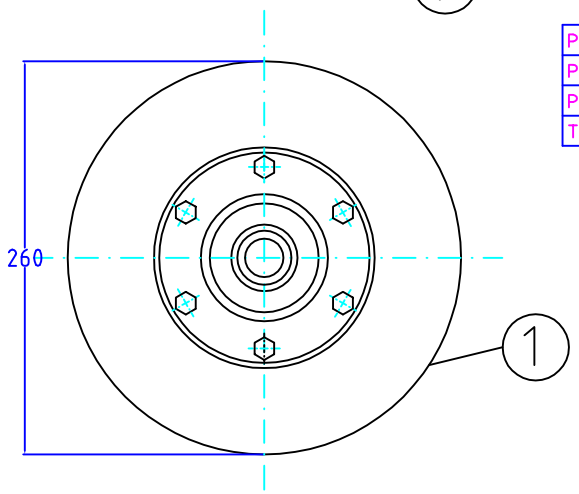

PRESS. ESERC.	8 BAR
PRESS. TEST	12 BAR
PRESS. PRECARICA	1,5 BAR
TEMP. ESERC.	-10+90°C

	LEGENDA		SPESSORE
1	SEMIGUSCI	FEP 04 - UNI EN 10130:2000	0,8 mm
		UNI EN 10131:1993	
2	VALV. PRECARICA	PCUZN39-UNI6398	
3	MEMBRANA	NR-DIN4807	
4	TRONCHETTO	FEP12- UNI EN 10111:2000	
5	CONTROFLANGIA	FEP11- UNI EN 10111:2000	3 mm
6	SALD. MIG-C02 ARGON		
7	FLANGIA	FEP11- UNI EN 10111:2000	2 mm
8	N° 6 VITI MA 8 x 12	8 x 12 TE 6S UNI 5739 2N.B	
9	SALD. MIG-C02 ARGON		

	SCALA 1:5	DATA 20/01/1996	
OGGETTO PRESSURIZZATORE IDRAULICO AFC20		DISEGNATO G.T.	
		APPROVATO	
AQUAPRESS s.r.l. loc. Cicogna TERRANUOVA B.ni (AR) ITALIA	CODICE AFC20C	REVISIONE 0	PAGINA 1 DI 1
			☒ mm ☐ inch

www.ivarcs.cz

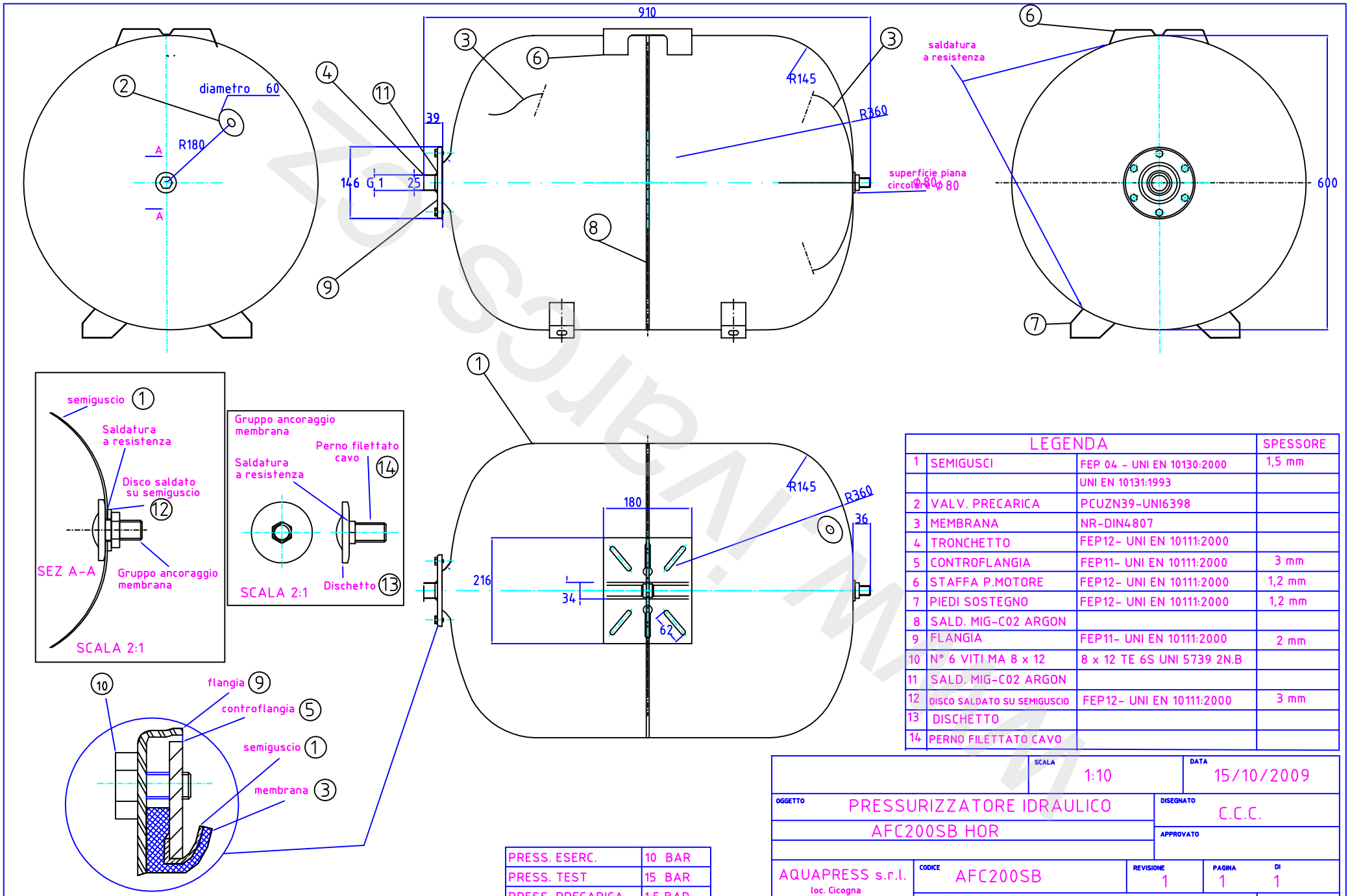

LEGENDA			SPESSORE
1	SEMIGUSCI	FEP 04 - UNI EN 10130:2000	1,5 mm
		UNI EN 10131:1993	
2	VALV. PRECARICA	PCUZN39-UNI6398	
3	MEMBRANA	NR-DIN4807	
4	TRONCHETTO	FEP12- UNI EN 10111:2000	
5	CONTROFLANGIA	FEP11- UNI EN 10111:2000	3 mm
6	STAFFA P.MOTORE	FEP12- UNI EN 10111:2000	1,2 mm
7	PIEDI SOSTEGNO	FEP12- UNI EN 10111:2000	1,2 mm
8	SALD. MIG-C02 ARGON		
9	FLANGIA	FEP11- UNI EN 10111:2000	2 mm
10	N° 6 VITI MA 8 x 12	8 x 12 TE 6S UNI 5739 2N.B	
11	SALD. MIG-C02 ARGON		
12	DISCO SALDATO SU SEMIGUSCIO	FEP12- UNI EN 10111:2000	3 mm
13	DISCHETTO		
14	PERNO FILETTATO CAVO		

PRESS. ESERC.	10 BAR
PRESS. TEST	15 BAR
PRESS. PRECARICA	1,5 BAR
TEMP. ESERC.	-10+99°C

	SCALA 1:10	DATA 15/10/2009	
OGGETTO PRESSURIZZATORE IDRAULICO AFC200SB HOR		DISEGNATO C.C.C.	
		APPROVATO	
AQUAPRESS s.r.l. loc. Cicogna TERRANUOVA B.ni (AR) ITALIA	CODICE AFC200SB	REVISIONE 1	PAGINA 1 DI 1
		mm ☒	☐ inch

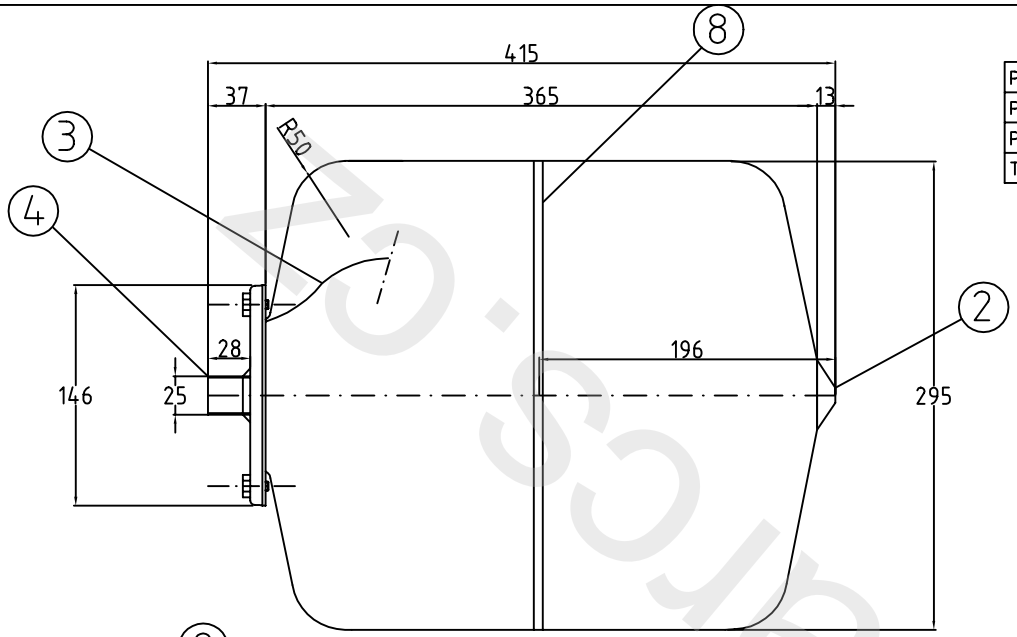

PRESS. ESERC.	8 BAR
PRESS. TEST	12 BAR
PRESS. PRECARICA	1,5 BAR
TEMP. ESERC.	-10+90°C

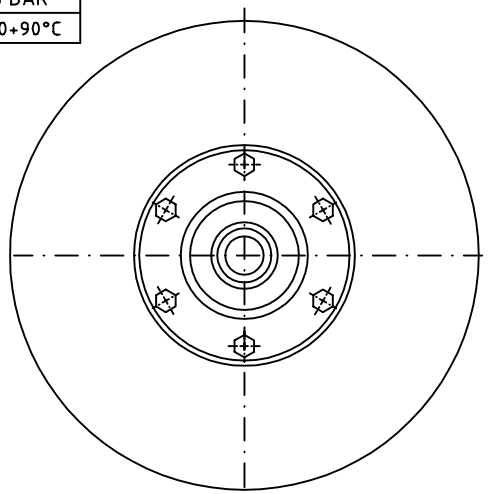

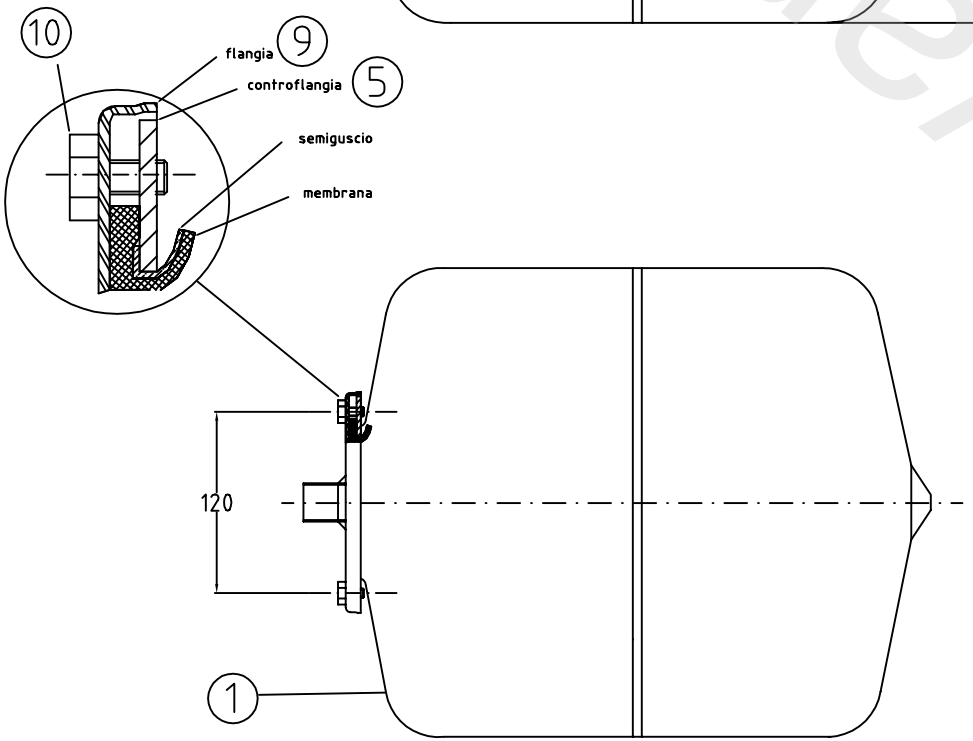

LEGENDA			SPESSORE
1	SEMIGUSCI	FEP 04 - UNI EN 10130:2000	0,8 mm
		UNI EN 10131:1993	
2	VALV. PRECARICA	PCUZN39-UNI6398	
3	MEMBRANA	NR-DIN4807	
4	TRONCHETTO	FEP12- UNI EN 10111:2000	
5	CONTROFLANGIA	FEP11- UNI EN 10111:2000	3 mm
8	SALD. MIG-C02 ARGON		
9	FLANGIA	FEP11- UNI EN 10111:2000	2 mm
10	N° 6 VITI MA 8 x 12	8 x 12 TE 6S UNI 5739 2N.B	

	SCALA 1:5	DATA 18/03/2001	
OGGETTO PRESSURIZZATORE IDRAULICO		DISEGNATO G.T.	
AFC24CSB HOR		APPROVATO G.G.	
AQUAPRESS s.r.l. loc. Cicogna TERRANUOVA B.ni (AR) ITALIA	CODICE AFC24CSB	REVISIONE 0	PAGINA 1 DI 1
			☒ mm ☐ inch

www.ivarcs.cz

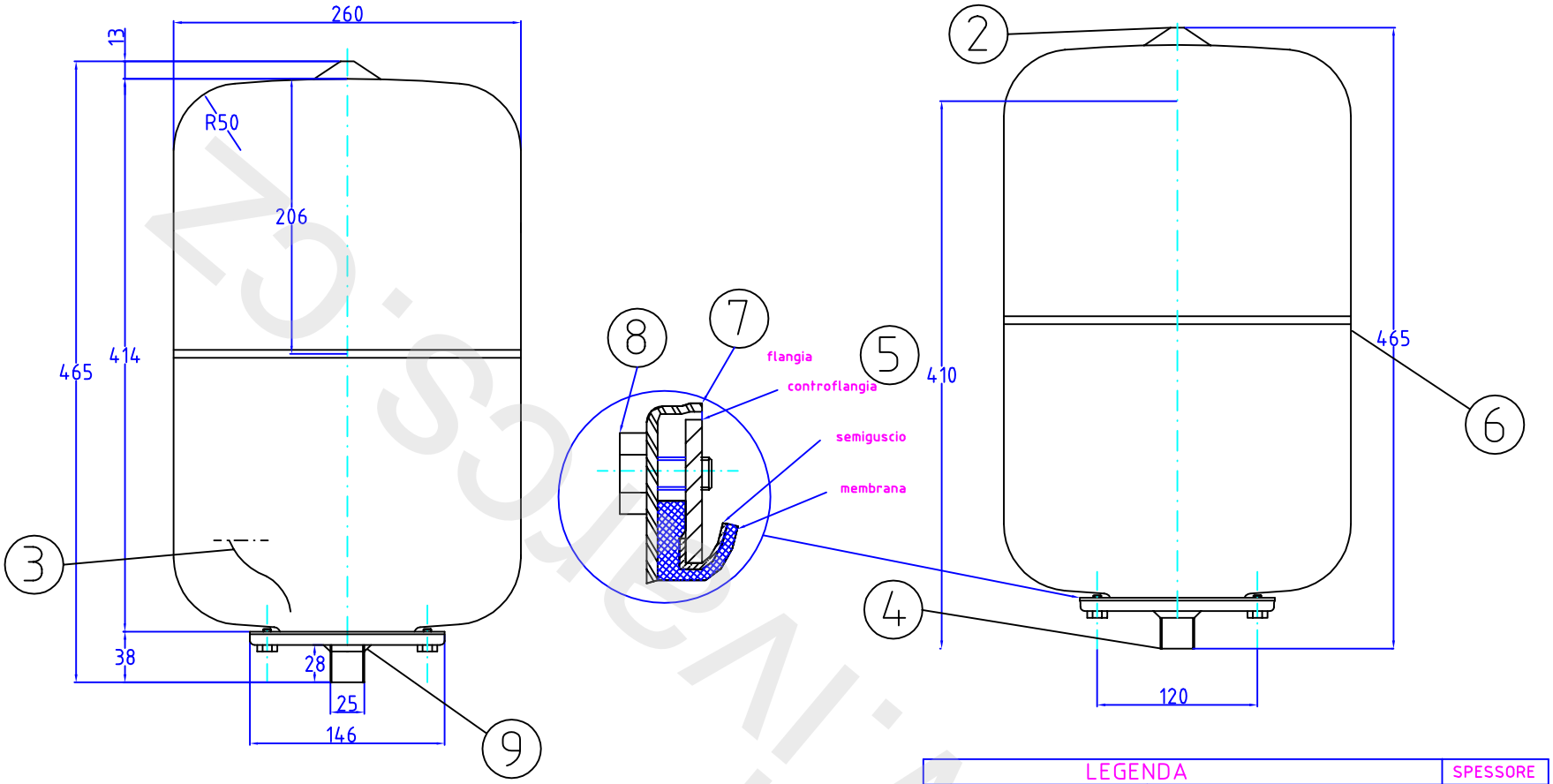

PRESS. ESERC.	8 BAR
PRESS. TEST	12 BAR
PRESS. PRECARICA	1,5 BAR
TEMP. ESERC.	-10+90°C

	LEGENDA		SPESSORE
1	SEMIGUSCI	FEP 04 - UNI EN 10130:2000	0,8 mm
		UNI EN 10131:1993	
2	VALV. PRECARICA	PCUZN39-UNI6398	
3	MEMBRANA	NR-DIN4807	
4	TRONCHETTO	FEP12- UNI EN 10111:2000	
5	CONTROFLANGIA	FEP11- UNI EN 10111:2000	3 mm
6	SALD. MIG-C02 ARGON		
7	FLANGIA	FEP11- UNI EN 10111:2000	2 mm
8	N° 6 VITI MA 8 x 12	8 x 12 TE 6S UNI 5739 2N.B	
9	SALD. MIG-C02 ARGON		

	SCALA 1:5	DATA 18/03/1999	
OGGETTO PRESSURIZZATORE IDRAULICO AFC24A		DISEGNATO G.T.	
		APPROVATO	
AQUAPRESS s.r.l. loc. Cicogna TERRANUOVA B.ni (AR) ITALIA	CODICE AFC24A	REVISIONE 0	PAGINA 1 DI 1
			☒ mm ☐ inch

Disegno di legge

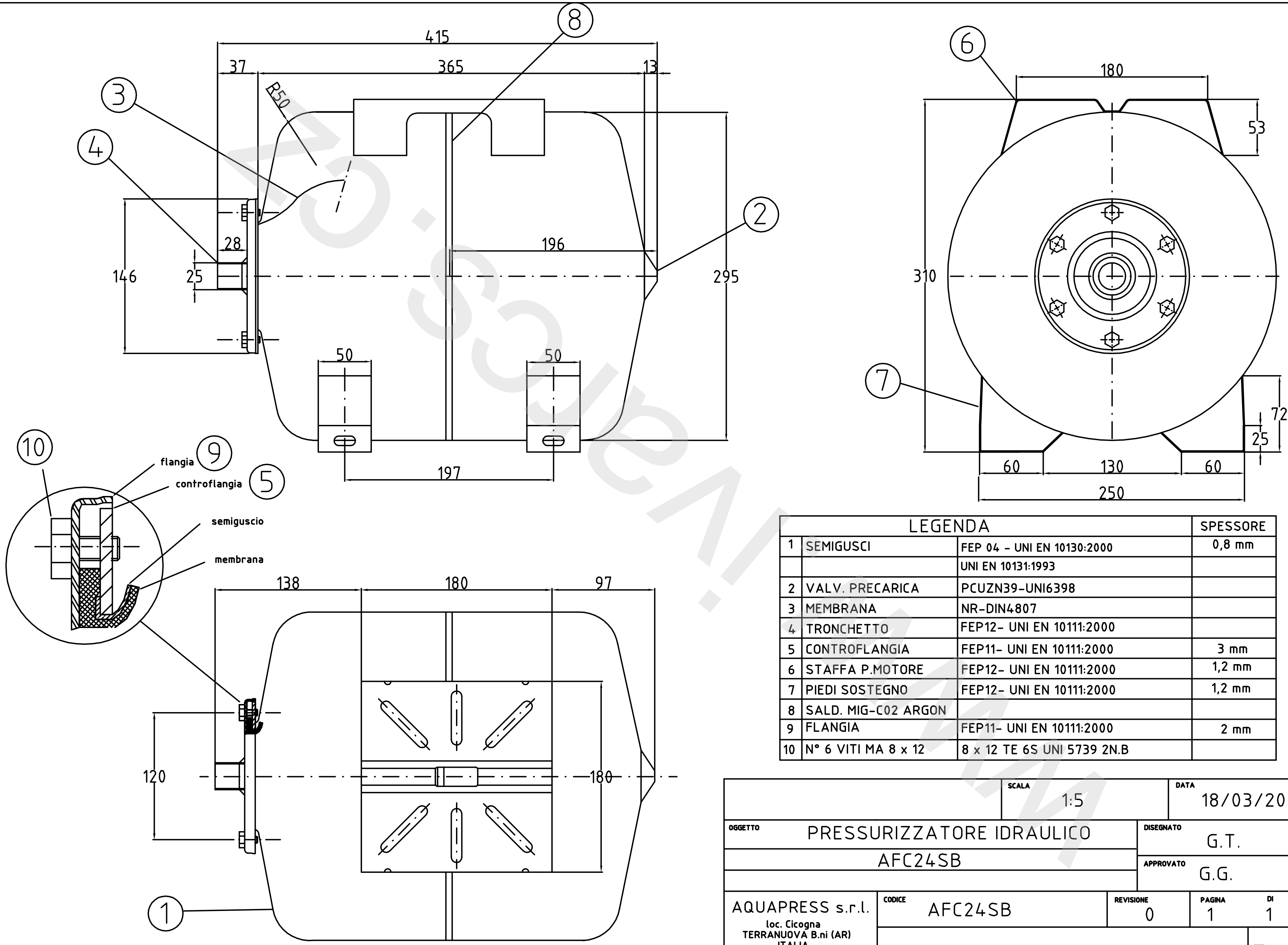

LEGENDA			SPESSORE
1	SEMIGUSCI	FEP 04 - UNI EN 10130:2000	0,8 mm
		UNI EN 10131:1993	
2	VALV. PRECARICA	PCUZN39-UNI6398	
3	MEMBRANA	NR-DIN4807	
4	TRONCHETTO	FEP12- UNI EN 10111:2000	
5	CONTROFLANGIA	FEP11- UNI EN 10111:2000	3 mm
6	STAFFA P.MOTORE	FEP12- UNI EN 10111:2000	1,2 mm
7	PIEDI SOSTEGNO	FEP12- UNI EN 10111:2000	1,2 mm
8	SALD. MIG-C02 ARGON		
9	FLANGIA	FEP11- UNI EN 10111:2000	2 mm
10	N° 6 VITI MA 8 x 12	8 x 12 TE 6S UNI 5739 2N.B	

	SCALA 1:5	DATA 18/03/2001	
OGGETTO PRESSURIZZATORE IDRAULICO		DISEGNATO G.T.	
AFC24SB		APPROVATO G.G.	
AQUAPRESS s.r.l. loc. Cicogna TERRANUOVA B.ni (AR) ITALIA	CODICE AFC24SB	REVISIONE 0	PAGINA 1 DI 1
			☒ mm ☐ inch

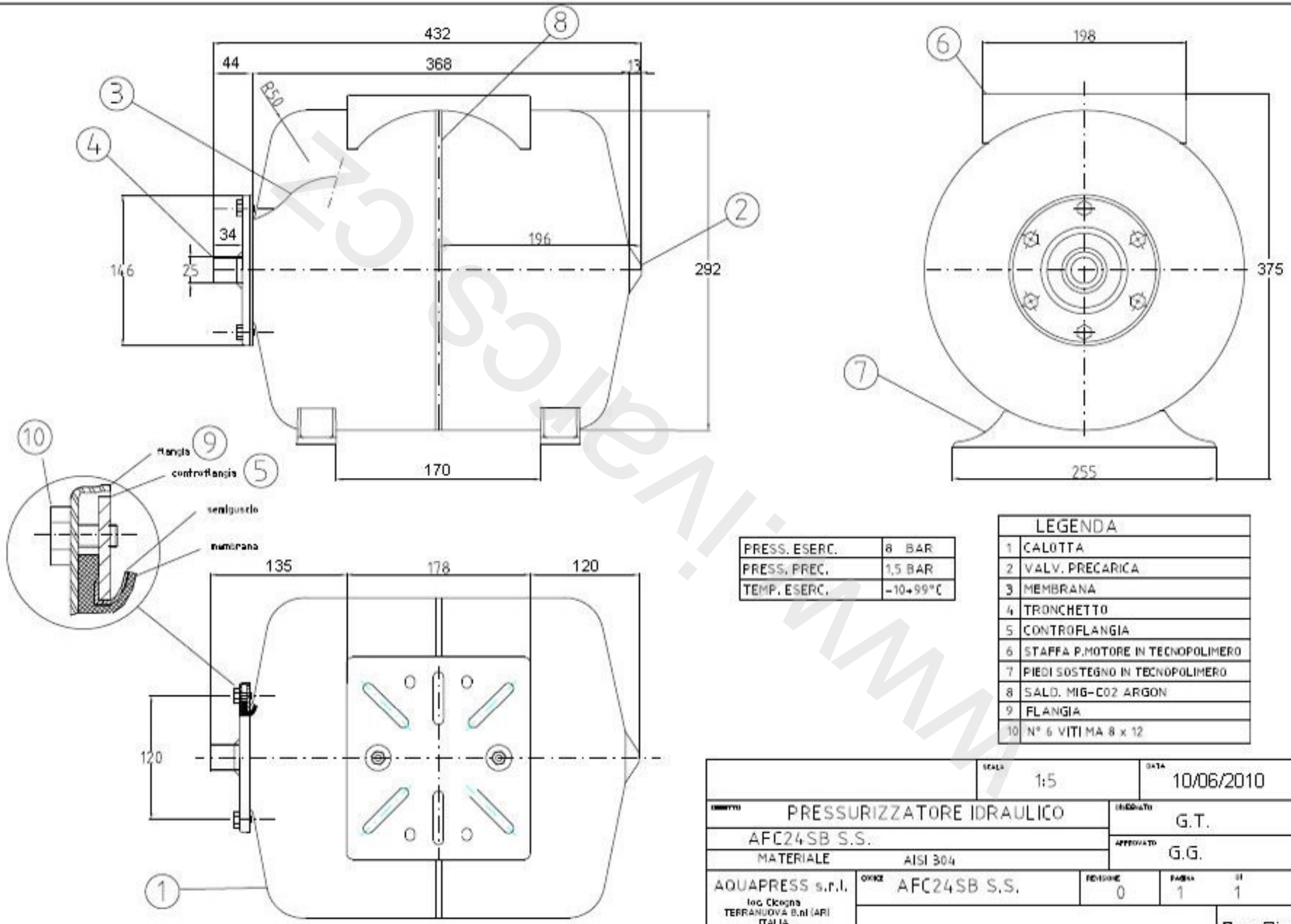

PRESS. ESERC.	8 BAR
PRESS. PREC.	1,5 BAR
TEMP. ESERC.	-10+99°C

LEGENDA	
1	CALOTTA
2	VALV. PRECARICA
3	MEMBRANA
4	TRONCHETTO
5	CONTROFLANGIA
6	STAFFA P.MOTORE IN TECNOPOLIMERO
7	PIEDI SOSTEGNO IN TECNOPOLIMERO
8	SALD. MIG-C02 ARGON
9	FLANGIA
10	N° 6 VITI MA 8 x 12

	SCALA 1:5	DATA 10/06/2010	
OGGETTO PRESSURIZZATORE IDRAULICO		DISEGNATO G.T.	
AFC24SB S.S.		APPROVATO G.G.	
MATERIALE AISI 304			
AQUAPRESS s.r.l. loc. Cicogna TERRANUOVA B.ni (AR) ITALIA	CODICE AFC24SB S.S.	REVISIONE 0	PAGINA 1 DI 1
			☒ mm ☐ inch

www.ivarcs.cz

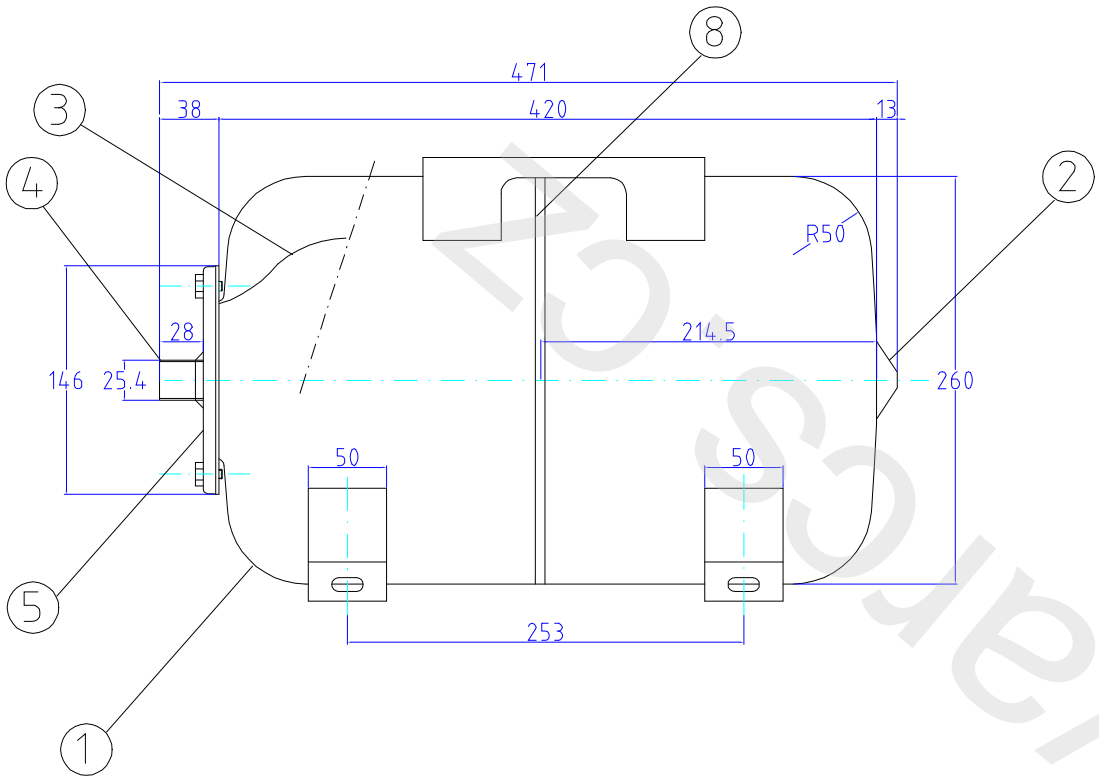

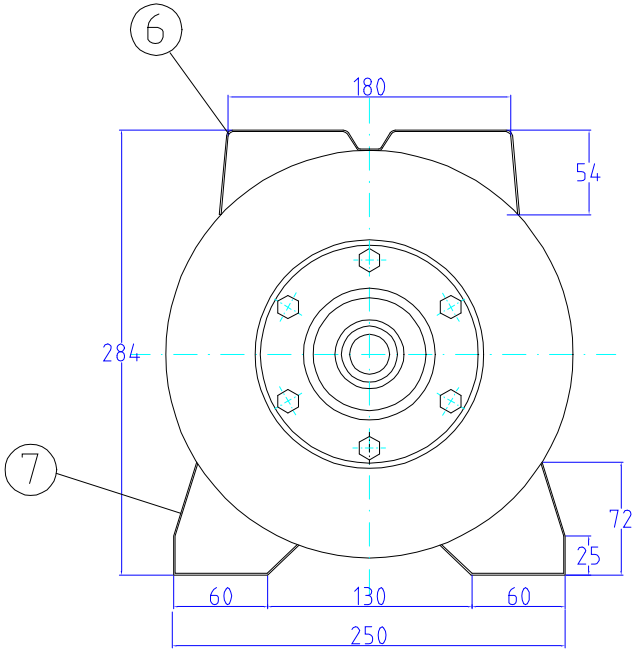

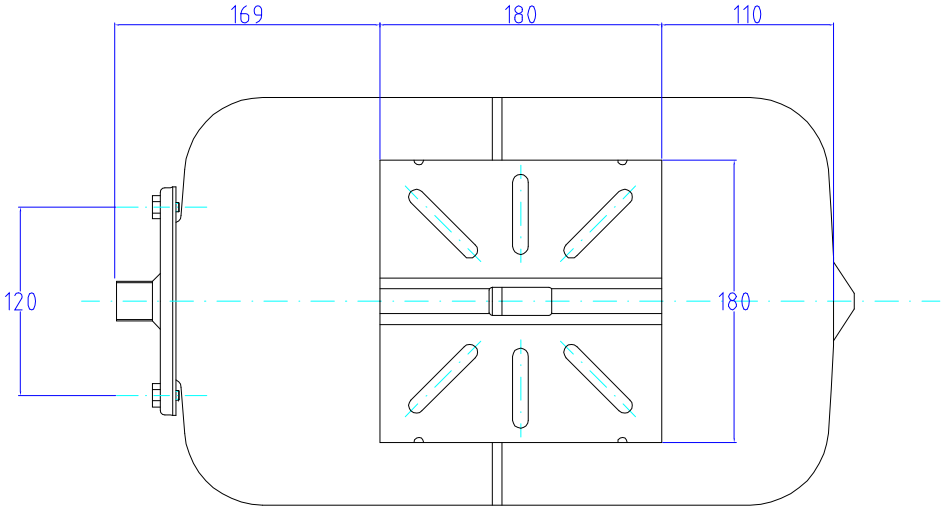

PRESS. ESERC.	8 BAR
PRESS. TEST	12 BAR
PRESS. PREC.	1,5 BAR
TEMP. ESERC.	-10+99 °C

LEGENDA		
1	CALOTTA	FEP 04 - UNI EN 10130:2000
2	VALV. PRECARICA	PCUZN39-UNI6398
3	MEMBRANA	NR-DIN4807
4	TRONCHETTO	FEP12- UNI EN 10111:2000
5	CONTROFLANGIA	FEP12- UNI EN 10111:2000
6	STAFFA P.MOTORE	FEP12- UNI EN 10111:2000
7	PIEDI SOSTEGNO	FEP12- UNI EN 10111:2000
8	SALD. MIG-C02 ARGON	

	SCALA 1:5	DATA 20/01/1996	
OGGETTO PRESSURIZZATORE IDRAULICO AFC24SBA		DISEGNATO G.T.	
		APPROVATO G.G.	
AQUAPRESS s.r.l. loc. Cicogna TERRANUOVA B.ni (AR) ITALIA	CODICE AFC24SBA	REVISIONE 0	PAGINA 1 DI 1
			☒ mm ☐ inch

www.nvarcs.cz

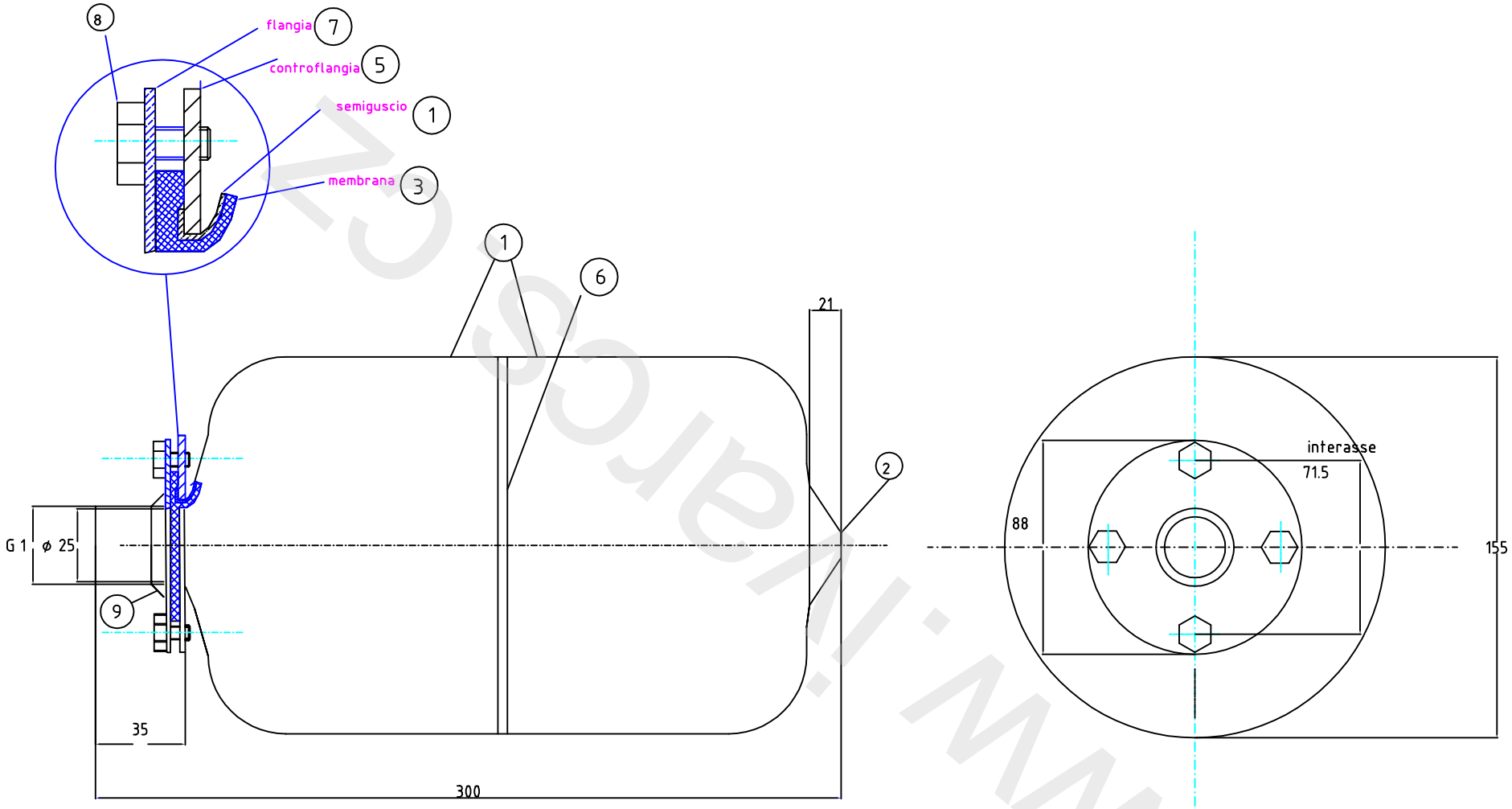

PRESS. ESERC.	8 BAR
PRESS. TEST	12 BAR
PRESS. PRECARICA	1,5 BAR
TEMP. ESERC.	-10+90°C

LEGENDA			SPESSORE
1	SEMIGUSCI	FEP 04 - UNI EN 10130:2000	0,8 mm
		UNI EN 10131:1993	
2	VALV. PRECARICA		
3	MEMBRANA	NR-DIN4807	
4	TRONCHETTO	FEP12- UNI EN 10111:2000	
5	CONTROFLANGIA	FEP11- UNI EN 10111:2000	3 mm
6	SALD. MIG-C02 ARGON		
7	FLANGIA	FEP11- UNI EN 10111:2000	3 mm
8	N° 4 VITI MA 8 x 12	TE 6S UNI 5739 2N.B	
9	SALD. MIG-C02 ARGON		

	SCALA 1: 2,5	DATA 01/07/2004	
OGGETTO PRESSURIZZATORE IDRAULICO AFC5		DISEGNATO C.C.C.	
		APPROVATO	
AQUAPRESS s.r.l. loc. Cicogna TERRANUOVA B.ni (AR) ITALIA	CODICE AFC5	REVISIONE 0	PAGINA 1 DI 1
			☒ mm ☐ inch

WWW.IVARCS.CZ

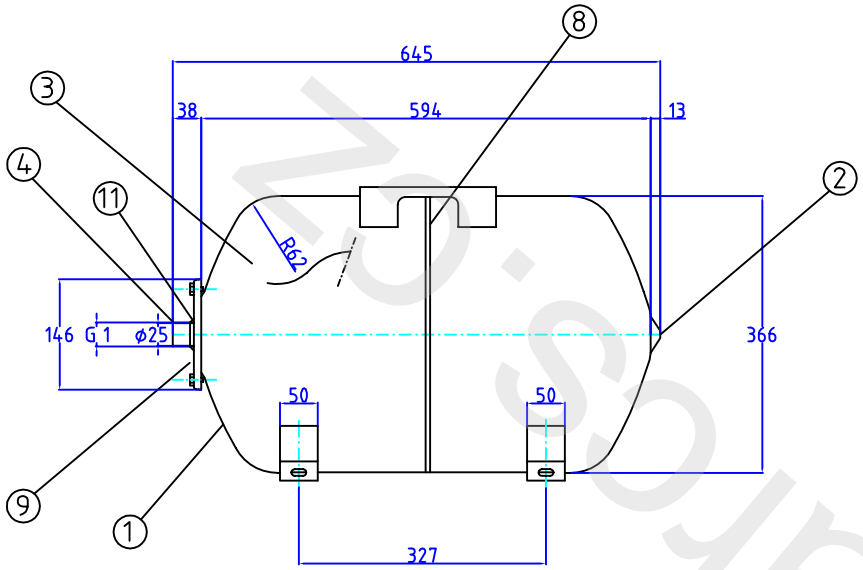

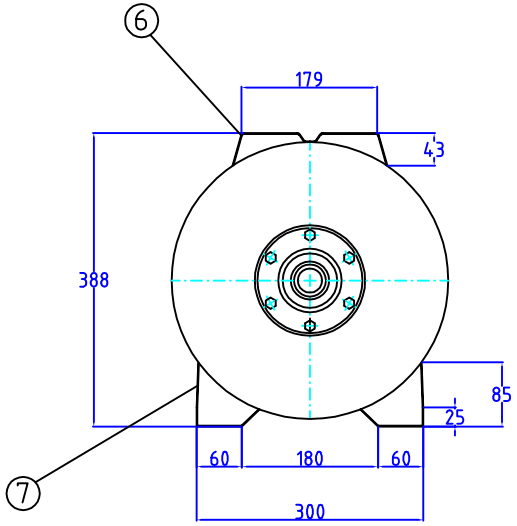

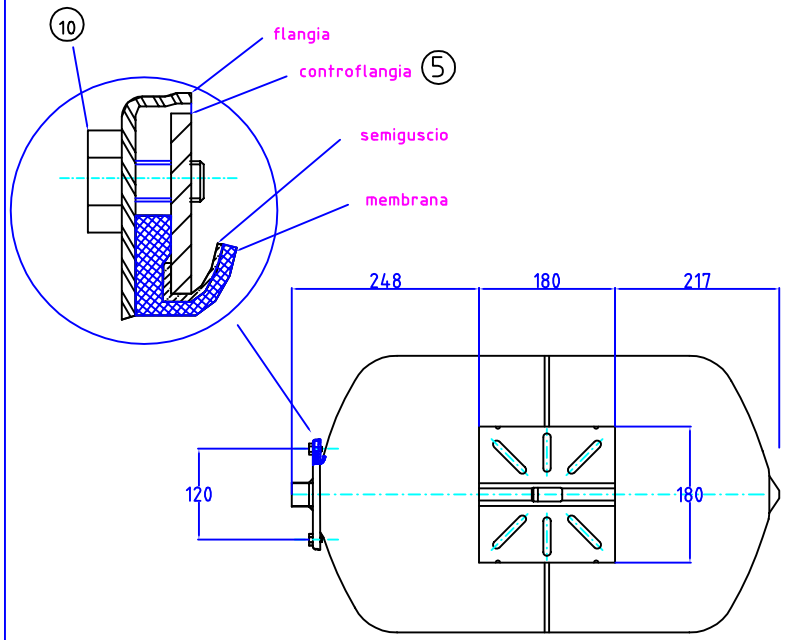

PRESS. ESERC.	10 BAR
PRESS. TEST	15 BAR
PRESS. PRECARICA	1,5 BAR
TEMP. ESERC.	-10+90°C

LEGENDA			SPESSORE
1	SEMIGUSCI	FEP 04 - UNI EN 10130:2000	1,2 mm
		UNI EN 10131:1993	
2	VALV. PRECARICA	PCUZN39-UNI6398	
3	MEMBRANA	NR-DIN4807	
4	TRONCHETTO	FEP12- UNI EN 10111:2000	
5	CONTROFLANGIA	FEP11- UNI EN 10111:2000	3 mm
6	STAFFA P.MOTORE	FEP12- UNI EN 10111:2000	1,2 mm
7	PIEDI SOSTEGNO	FEP12- UNI EN 10111:2000	1,2 mm
8	SALD. MIG-C02 ARGON		
9	FLANGIA	FEP11- UNI EN 10111:2000	2 mm
10	N° 6 VITI MA 8 x 12	8 x 12 TE 6S UNI 5739 2N.B	
11	SALD. MIG-C02 ARGON		

	SCALA 1:10		DATA 15/10/2009	
OGGETTO PRESSURIZZATORE IDRAULICO AFC50SB			DISEGNATO S.P.	
			APPROVATO	
AQUAPRESS s.r.l. loc. Cicogna TERRANUOVA B.ni (AR) ITALIA	CODICE AFC50SB	REVISIONE 1	PAGINA 1	DI 1
			☒ mm ☐ inch	

www.Valves.cz

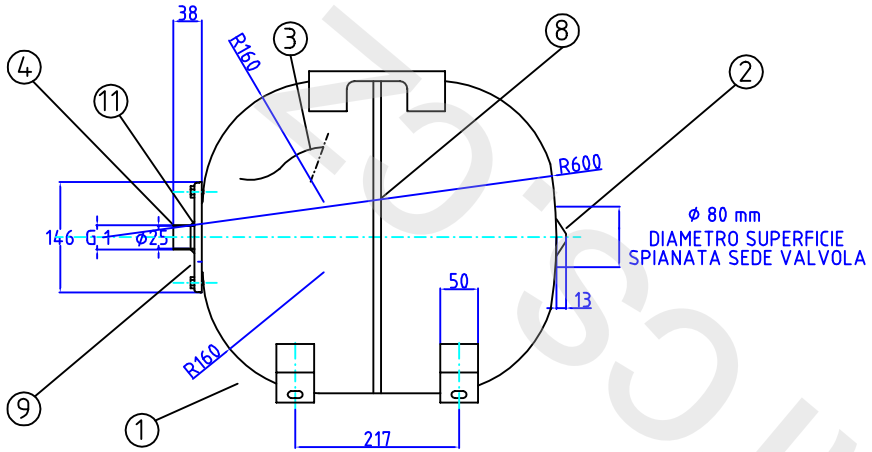

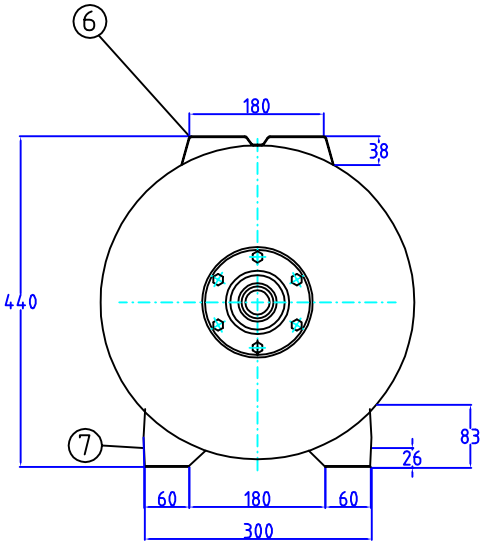

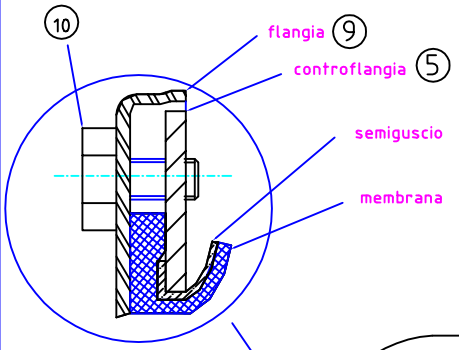

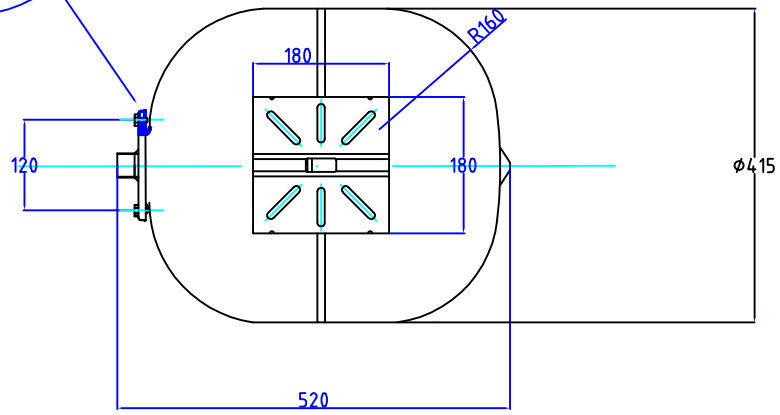

PRESS. ESERC.	10 BAR
PRESS. TEST	15 BAR
PRESS. PRECARICA	1,5 BAR
TEMP. ESERC.	-10+90°C

LEGENDA			SPESSORE
1	SEMIGUSCI	FEP 04 - UNI EN 10130:2000	1,2 mm
		UNI EN 10131:1993	
2	VALV. PRECARICA	PCUZN39-UNI6398	
3	MEMBRANA	NR-DIN4807	
4	TRONCHETTO	FEP12- UNI EN 10111:2000	
5	CONTROFLANGIA	FEP11- UNI EN 10111:2000	3 mm
6	STAFFA P.MOTORE	FEP12- UNI EN 10111:2000	1,2 mm
7	PIEDI SOSTEGNO	FEP12- UNI EN 10111:2000	1,2 mm
8	SALD. MIG-C02 ARGON		
9	FLANGIA	FEP11- UNI EN 10111:2000	2 mm
10	N° 6 VITI MA 8 x 12	8 x 12 TE 6S UNI 5739 2N.B	
11	SALD. MIG-C02 ARGON		

	SCALA 1:10	DATA 05/12/2009
OGGETTO PRESSURIZZATORE IDRAULICO AFC60SB		DISEGNATO C.C.C.
		APPROVATO G.G.
AQUAPRESS s.r.l. loc. Cicogna TERRANUOVA B.ni (AR) ITALIA	CODICE AFC60SB / REVISIONE 2 / PAGINA 1 DI 1	☒ mm ☐ inch

PROVA

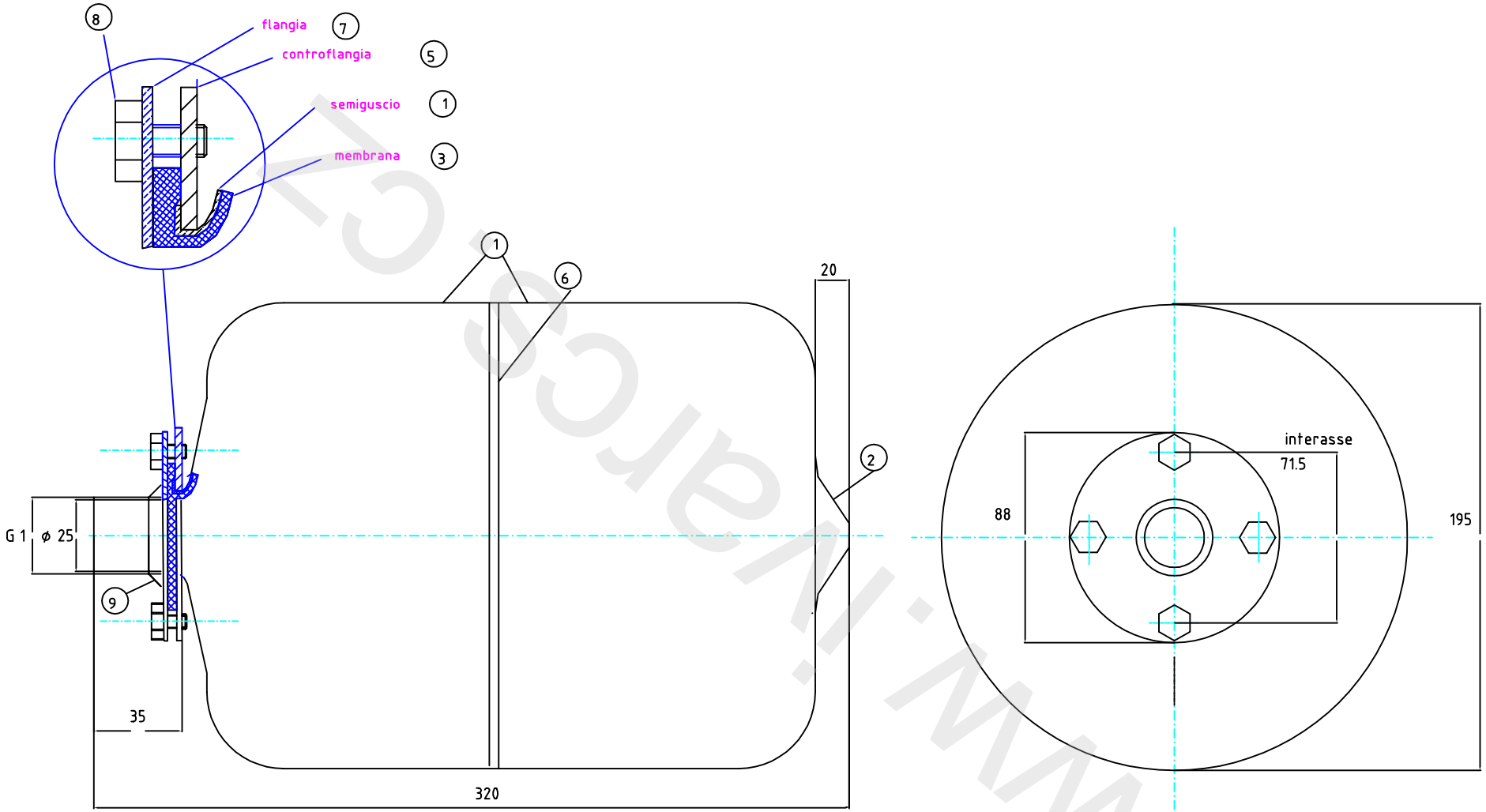

PRESS. ESERC.	8 BAR
PRESS. TEST	12 BAR
PRESS. PRECARICA	1,5 BAR
TEMP. ESERC.	-10+90°C

	LEGENDA		SPESSORE
1	SEMIGUSCI	FEP 04 - UNI EN 10130:2000	0,8 mm
		UNI EN 10131:1993	
2	VALV. PRECARICA		
3	MEMBRANA	NR-DIN4807	
4	TRONCHETTO	FEP12- UNI EN 10111:2000	
5	CONTROFLANGIA	FEP11- UNI EN 10111:2000	3 mm
6	SALD. MIG-C02 ARGON		
7	FLANGIA	FEP11- UNI EN 10111:2000	3 mm
8	N° 4 VITI MA 8 x 12	TE 6S UNI 5739 2N.B	
9	SALD. MIG-C02 ARGON		

SCALA 1: 2,5

DATA 01/07/2004

OGGETTO PRESSURIZZATORE IDRAULICO AFC8

DISEGNATO C.C.C.

APPROVATO

AQUAPRESS s.r.l.
loc. Cicogna
TERRANUOVA B.ni (AR)
ITALIA

CODICE AFC8

REVISIONE 0

PAGINA 1 DI 1

☒ mm ☐ inch

www.marcegaglia.com

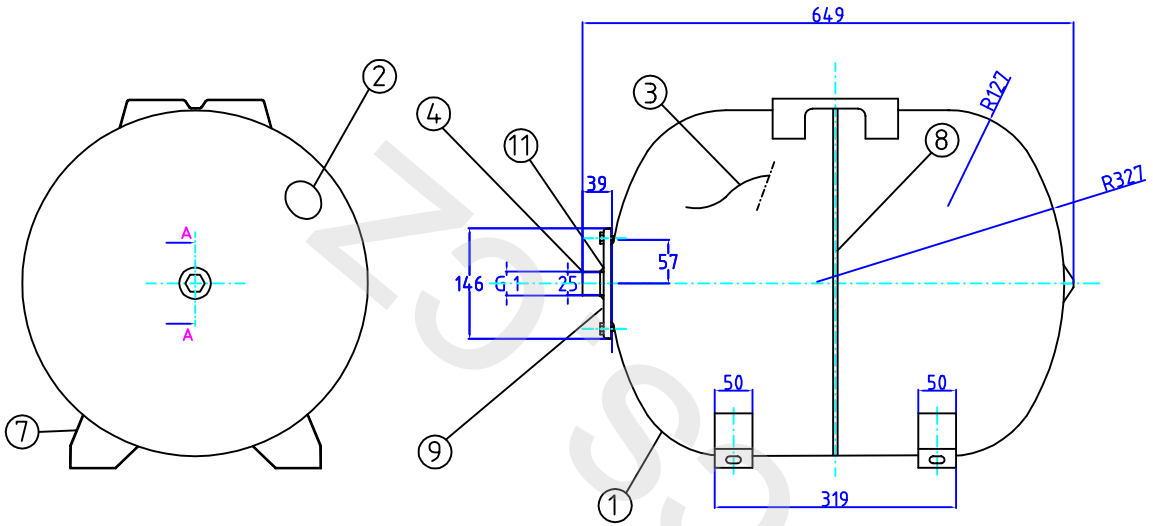

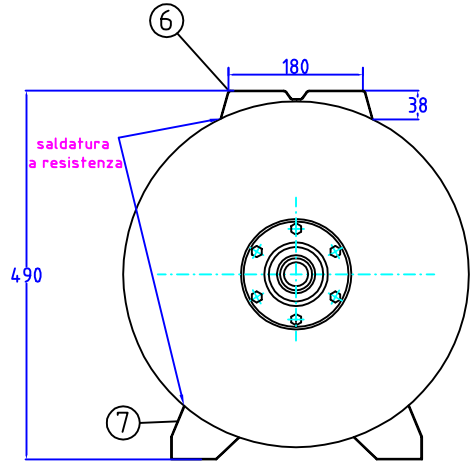

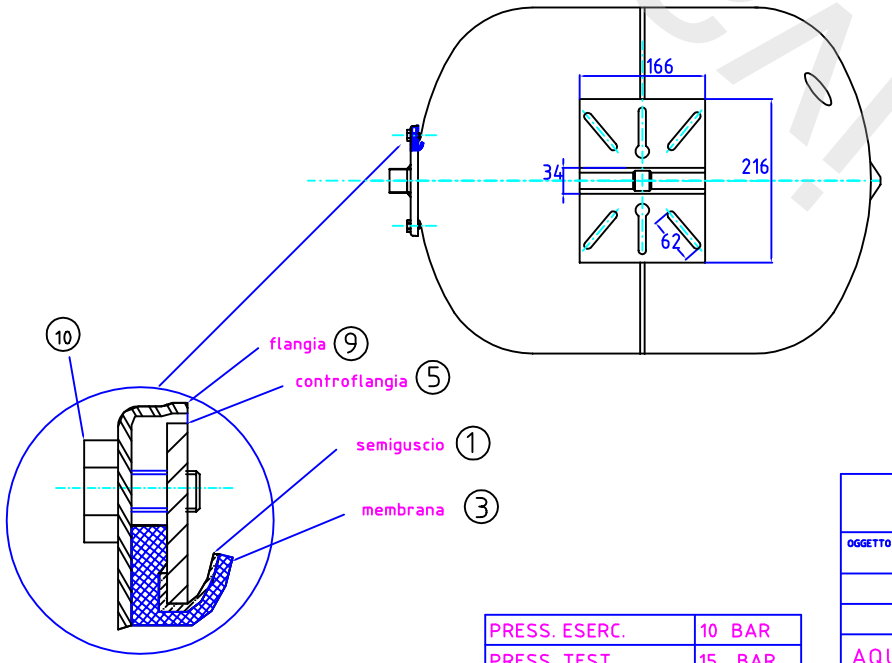

LEGENDA			SPESSORE
1	SEMIGUSCI	FEP 04 - UNI EN 10130:2000	1,2 mm
		UNI EN 10131:1993	
2	VALV. PRECARICA	PCUZN39-UNI6398	
3	MEMBRANA	NR-DIN4807	
4	TRONCHETTO	FEP12- UNI EN 10111:2000	
5	CONTROFLANGIA	FEP11- UNI EN 10111:2000	3 mm
6	STAFFA P.MOTORE	FEP12- UNI EN 10111:2000	1,2 mm
7	PIEDI SOSTEGNO	FEP12- UNI EN 10111:2000	1,2 mm
8	SALD. MIG-C02 ARGON		
9	FLANGIA	FEP11- UNI EN 10111:2000	2 mm
10	N° 6 VITI MA 8 x 12	8 x 12 TE 6S UNI 5739 2N.B	
11	SALD. MIG-C02 ARGON		
12	DISCO SALDATO SU SEMIGUSCIO	FEP12- UNI EN 10111:2000	3 mm
13	DISCHETTO		
14	PERNO FILETTATO CAVO		

PRESS. ESERC.	10 BAR
PRESS. TEST	15 BAR
PRESS. PRECARICA	1,5 BAR
TEMP. ESERC.	-10+90°C

	SCALA 1:10	DATA 15/10/2009	
OGGETTO PRESSURIZZATORE IDRAULICO		DISEGNATO C.C.C.	
AFC80SB DERIV STAMPO 100 LITRI		APPROVATO	
AQUAPRESS s.r.l. loc. Cicogna TERRANUOVA B.ni (AR) ITALIA	CODICE AFC80SB	REVISIONE 1	PAGINA 1 DI 1
			☒ mm ☐ inch

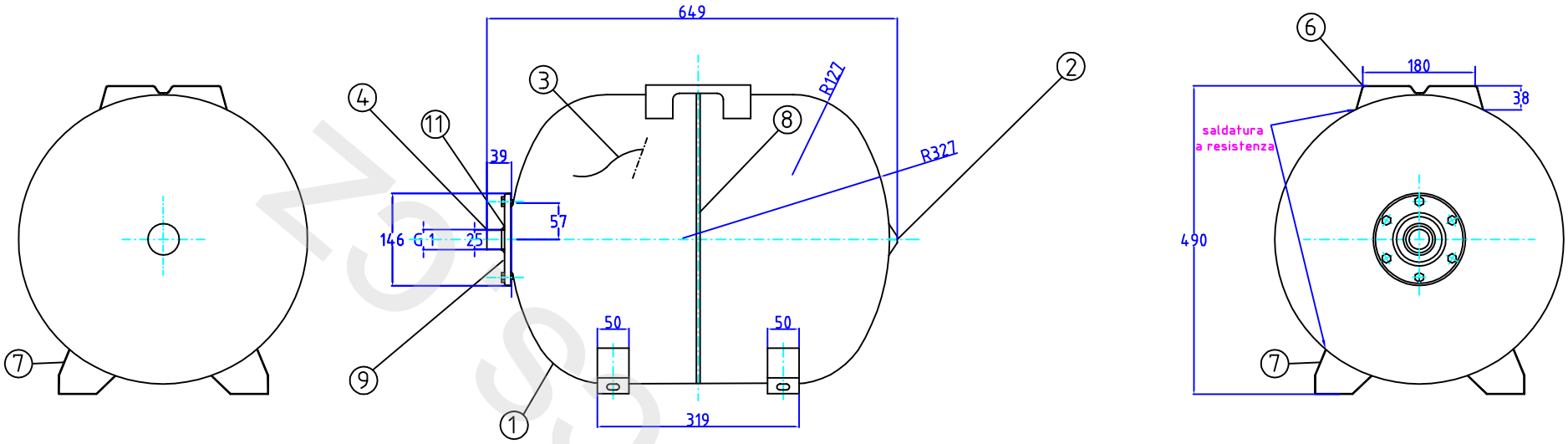

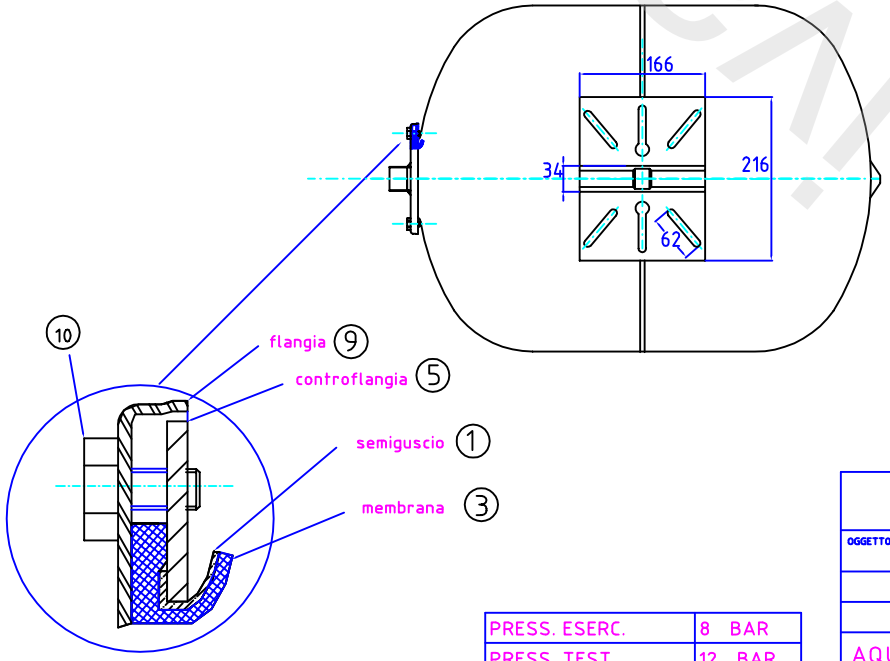

LEGENDA			SPESSORE
1	SEMIGUSCI	FEP 04 - UNI EN 10130:2000	1,2 mm
		UNI EN 10131:1993	
2	VALV. PRECARICA	PCUZN39-UNI6398	
3	MEMBRANA	NR-DIN4807	
4	TRONCHETTO	FEP12- UNI EN 10111:2000	
5	CONTROFLANGIA	FEP11- UNI EN 10111:2000	3 mm
6	STAFFA P.MOTORE	FEP12- UNI EN 10111:2000	1,2 mm
7	PIEDI SOSTEGNO	FEP12- UNI EN 10111:2000	1,2 mm
8	SALD. MIG-C02 ARGON		
9	FLANGIA	FEP11- UNI EN 10111:2000	2 mm
10	N° 6 VITI MA 8 x 12	8 x 12 TE 6S UNI 5739 2N.B	
11	SALD. MIG-C02 ARGON		

PRESS. ESERC.	8 BAR
PRESS. TEST	12 BAR
PRESS. PRECARICA	1,5 BAR
TEMP. ESERC.	-10+90°C

	SCALA 1:10	DATA 25/06/2008	
OGGETTO PRESSURIZZATORE IDRAULICO AFC80SB VAL. DERIV 100 LITRI		DISEGNATO C.C.C.	
		APPROVATO	
AQUAPRESS s.r.l. loc. Cicogna TERRANUOVA B.ni (AR) ITALIA	CODICE AFC80SB	REVISIONE 0	PAGINA 1 DI 1
			☒ mm ☐ inch

www.ivarcs.cz

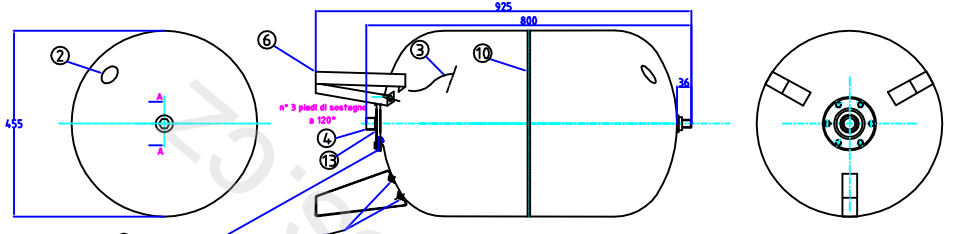

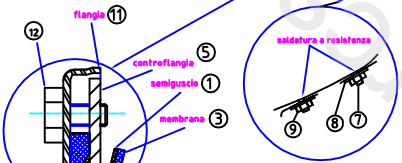

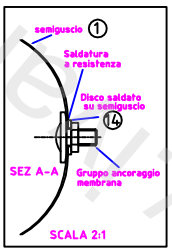

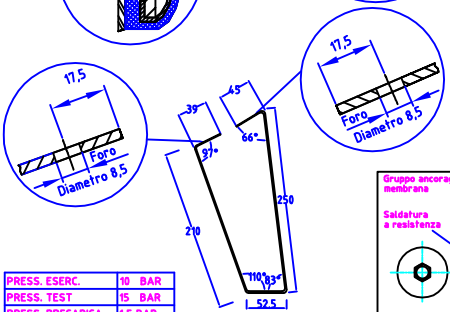

PIEDE SOSTEGNO SCALA 1:5

LEGENDA			SPESSORE
1	SEMIGUSCI	FEP 04 - UNI EN 10130:2000	1,2 mm
		UNI EN 10131:1993	
2	VALV. PRECARICA	PCUZN39-UNI6398	
3	MEMBRANA	NR-DIN4807	
4	TRONCHETTO	FEP12- UNI EN 10111:2000	
5	CONTROFLANGIA	FEP11- UNI EN 10111:2000	3 mm
6	PIEDI SOSTEGNO	FEP11- UNI EN 10111:2000	1,2 mm
7	N° 6 PERNI FILETTATI RAMATI		
	MA 8 x 12		
8	N° 4 ROSETTE PIANE 8,4 x 24		2 mm
9	N° 6 DADI 8 MA		
10	SALD. MIG-C02 ARGON		
11	FLANGIA	FEP11- UNI EN 10111:2000	
12	N° 6 VITI MA 8 x 12	8 x 12 TE 6S UNI 5739 2N.B	
13	SALD. MIG-C02 ARGON		
14	DISCO SALDATO SU SEMIGUSCIO		3 mm
15	DISCHETTO		
16	PERNO FILETTATO CAVO		

PRESS. ESERC.	10 BAR
PRESS. TEST	15 BAR
PRESS. PRECARICA	1,5 BAR
TEMP. ESERC.	-10+90°C

	SCALA 1:10	DATA 15/10/2009	
OGGETTO PRESSURIZZATORE IDRAULICO AFC100		DISEGNATO C.C.C.	
		APPROVATO G.G.	
AQUAPRESS s.r.l. loc. Cicogna TERRANUOVA B.ni (AR) ITALIA		REVISIONE 1	PAGINA 1 DI 1
	CODICI AFC100		mm inch

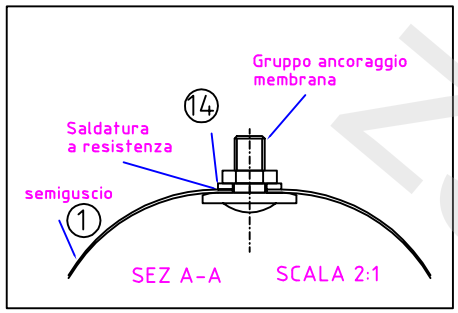

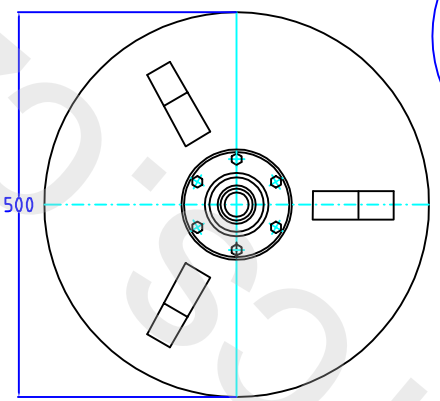

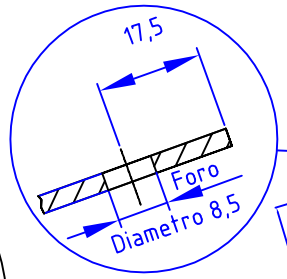

PIEDE SOSTEGNO SCALA 1:5

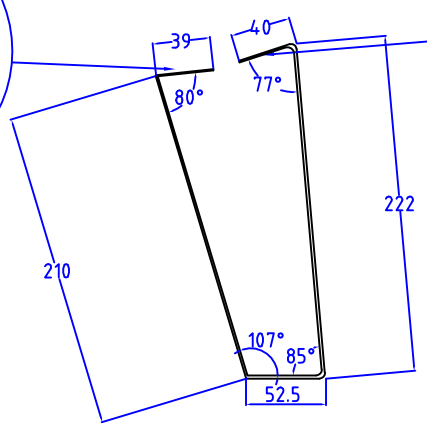

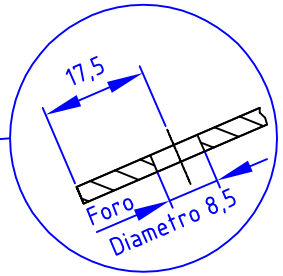

PRESS. ESERC.	10 BAR
PRESS. TEST	15 BAR
PRESS. PRECARICA	1,5 BAR
TEMP. ESERC.	-10+99°C

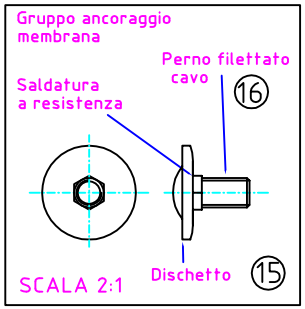

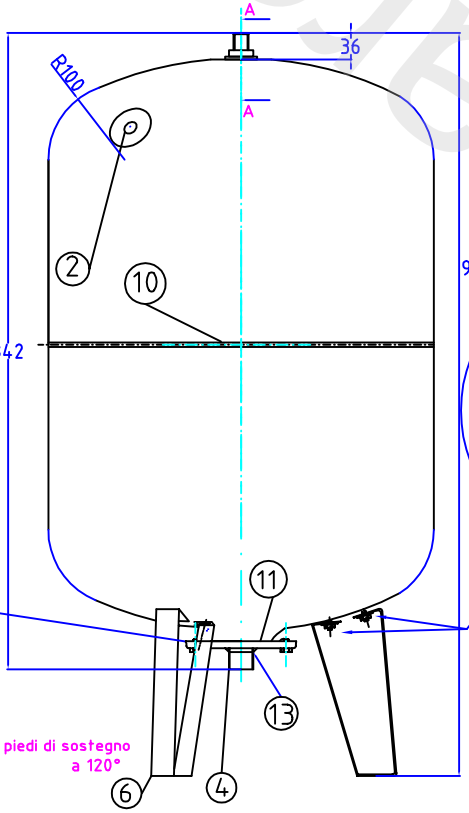

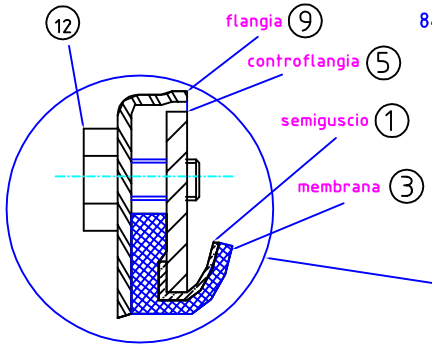

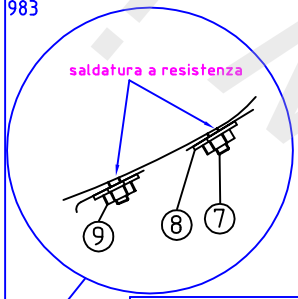

LEGENDA			SPESSORE
1	SEMIGUSCI	FEP 04 - UNI EN 10130:2000	1,2 mm
		UNI EN 10131:1993	
2	VALV. PRECARICA	PCUZN39-UNI6398	
3	MEMBRANA	NR-DIN4807	
4	TRONCHETTO	FEP12- UNI EN 10111:2000	
5	CONTROFLANGIA	FEP11- UNI EN 10111:2000	3 mm
6	PIEDI SOSTEGNO	FEP11- UNI EN 10111:2000	3 mm
7	N° 6 PERNI FILETTATI RAMATI		
	MA 8 x 12		
8	N° 6 ROSETTE PIANE 8.4 x 24		2 mm
9	N° 6 DADI 8 MA		
10	SALD. MIG-C02 ARGON		
11	FLANGIA	FEP11- UNI EN 10111:2000	2 mm
12	N° 6 VITI MA 8 x 12		
13	SALD. MIG-C02 ARGON		
14	DISCO SALDATO SU SEMIGUSCIO		
15	DISCHETTO		
16	PERNO FILETTATO CAVO		

	SCALA 1:10	DATA 15/10/2009	
OGGETTO PRESSURIZZATORE IDRAULICO AFC150 VER		DISEGNATO C.C.C.	
		APPROVATO G.G.	
AQUAPRESS s.r.l. loc. Cicogna TERRANUOVA B.ni (AR) ITALIA		REVISIONE 1	PAGINA 1 DI 1
	CODICI AFC150		☒ mm ☐ inch

Proprietà riservata

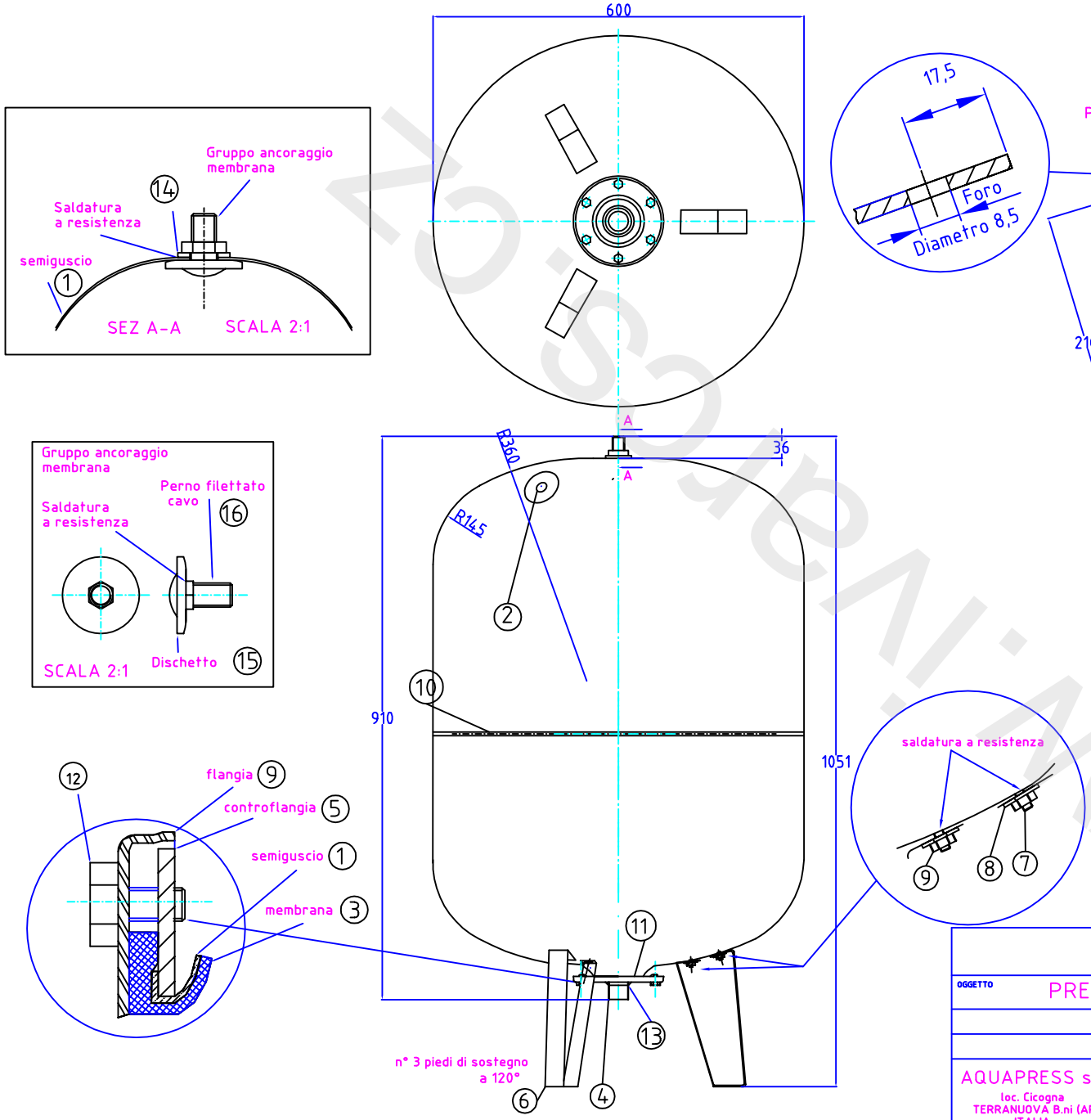

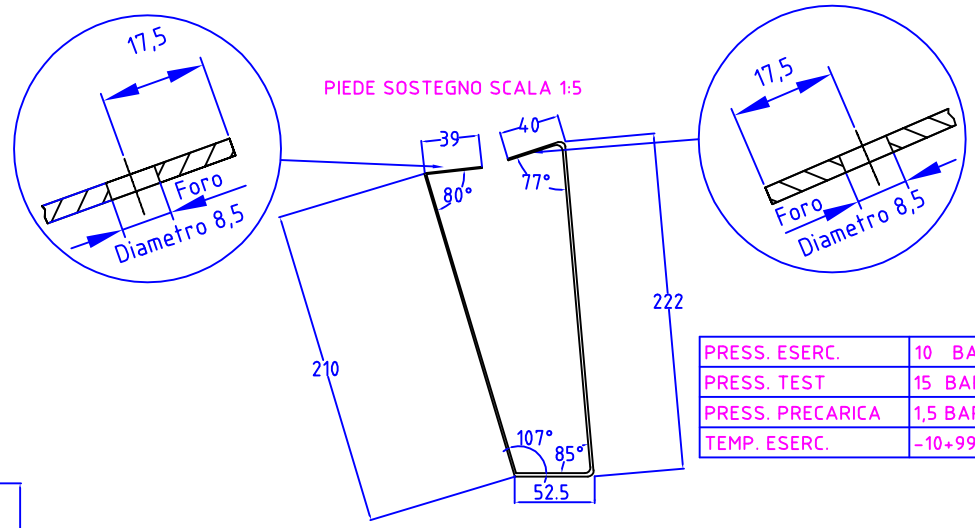

PRESS. ESERC.	10 BAR
PRESS. TEST	15 BAR
PRESS. PRECARICA	1,5 BAR
TEMP. ESERC.	-10+99°C

LEGENDA			SPESSORE
1	SEMIGUSCI	FEP 04 - UNI EN 10130:2000	1,8 mm
		UNI EN 10131:1993	
2	VALV. PRECARICA	PCUZN39-UNI6398	
3	MEMBRANA	NR-DIN4807	
4	TRONCHETTO	FEP12- UNI EN 10111:2000	
5	CONTROFLANGIA	FEP11- UNI EN 10111:2000	3 mm
6	PIEDI SOSTEGNO	FEP11- UNI EN 10111:2000	3 mm
7	N° 6 PERNI FILETTATI RAMATI		
	MA 8 x 12		
8	N° 6 ROSETTE PIANE 8.4 x 24		2 mm
9	N° 6 DADI 8 MA		
10	SALD. MIG-C02 ARGON		
11	FLANGIA	FEP11- UNI EN 10111:2000	2 mm
12	N° 6 VITI MA 8 x 12		
13	SALD. MIG-C02 ARGON		
14	DISCO SALDATO SU SEMIGUSCIO		
15	DISCHETTO		
16	PERNO FILETTATO CAVO		

	SCALA 1:10	DATA 15/10/2009	
OGGETTO PRESSURIZZATORE IDRAULICO AFC200 VER		DISEGNATO C.C.C.	
		APPROVATO G.G.	
AQUAPRESS s.r.l. loc. Cicogna TERRANUOVA B.ni (AR) ITALIA	REVISIONE 1	PAGINA 1	DI 1
	CODICI AFC200	☒ mm ☐ inch	

www.ivarcs.cz

PRESS. ESERC.	10 BAR
PRESS. TEST	15 BAR
PRESS. PRECARICA	1,5 BAR
TEMP. ESERC.	-10+99°C

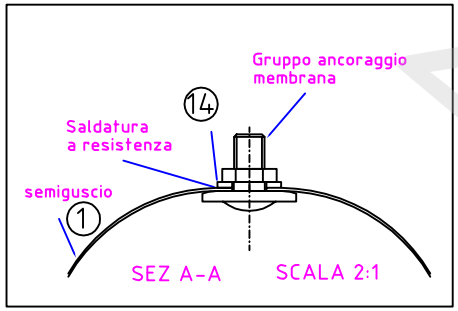

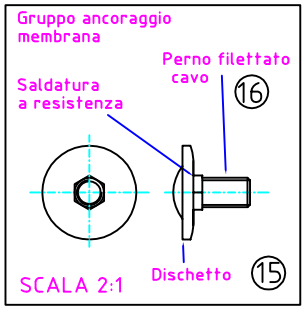

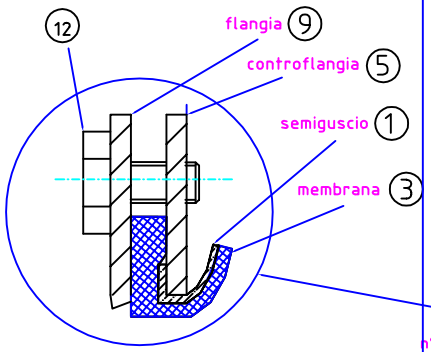

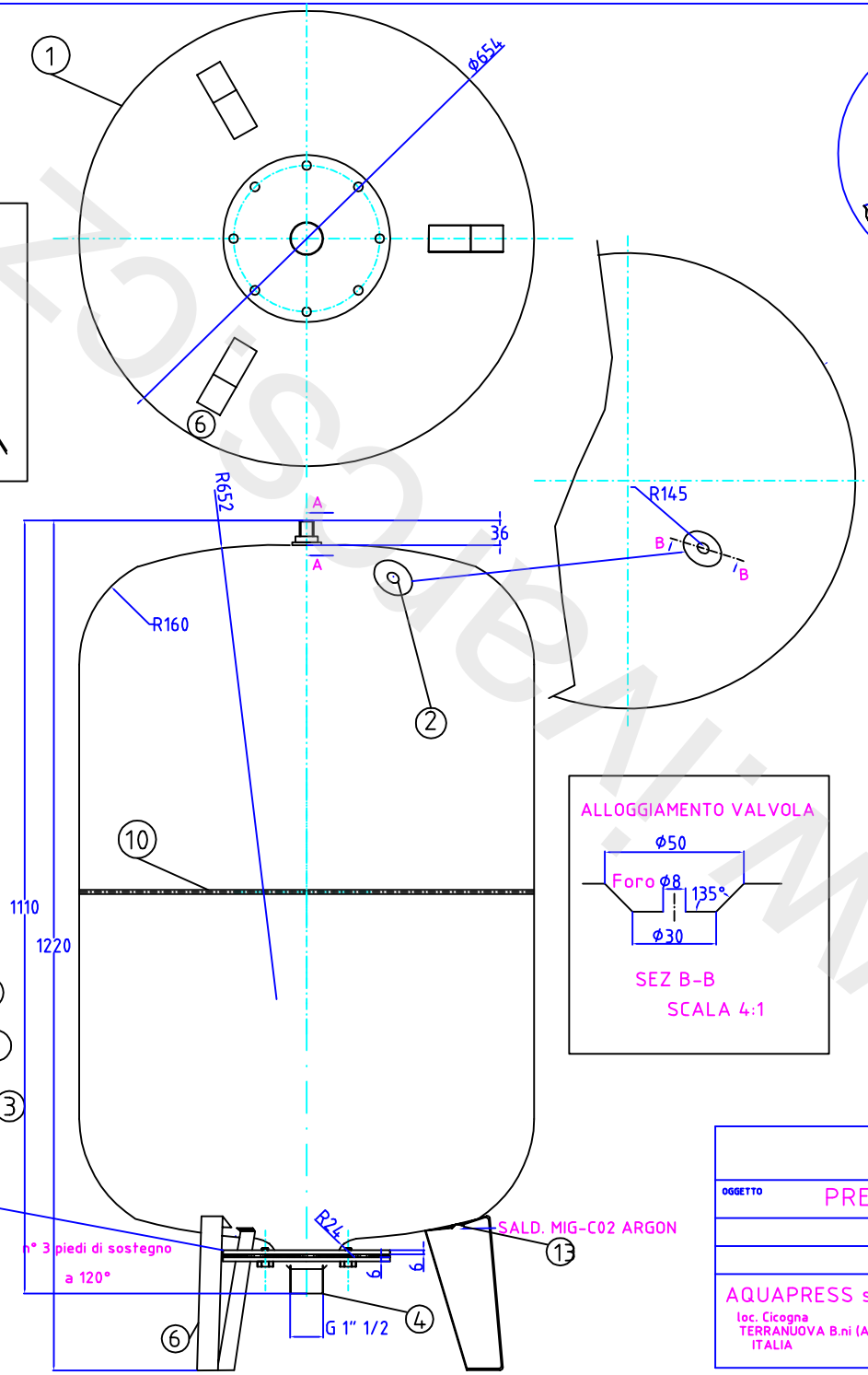

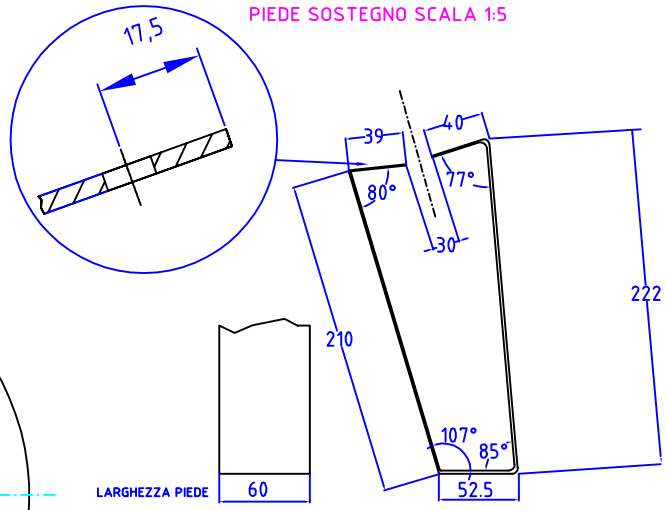

LEGENDA			SPESSORE
1	SEMIGUSCI	FEP 04 - UNI EN 10130:2000	1,8 mm
		UNI EN 10131:1993	
2	VALV. PRECARICA	PCUZN39-UNI6398	
3	MEMBRANA	NR-DIN4807	
4	TRONCHETTO	FEP12- UNI EN 10111:2000	
5	CONTROFLANGIA	FEP11- UNI EN 10111:2000	6 mm
6	PIEDI SOSTEGNO	FEP11- UNI EN 10111:2000	3 mm
7	DISPONIBILE		
8	DISPONIBILE		
9	FLANGIA	FEP11- UNI EN 10111:2000	6 mm
10	SALD. MIG-C02 ARGON		
11			
12	N° 8 VITI MA 12 x 25		
13	SALD. MIG-C02 ARGON		
14	DISCO SALDATO SU SEMIGUSCIO		
15	DISCHETTO		
16	PERNO FILETTATO CAVO		

	SCALA 1:10	DATA 14/12/2009	
OGGETTO PRESSURIZZATORE IDRAULICO AFC 300		DISEGNATO C.C.C.	
		APPROVATO G.G.	
AQUAPRESS s.r.l. loc. Cicogna TERRANUOVA B.ni (AR) ITALIA		REVISIONE 0	PAGINA 1 DI 1
	CODICI AFC 300		☒ mm ☐ inch

Xylem

TABELLA		
VASO MODELLO	A (mm)	B (mm)
AFC 40	531	661
AFC 50	645	775

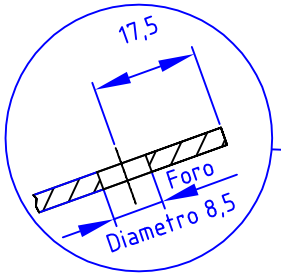

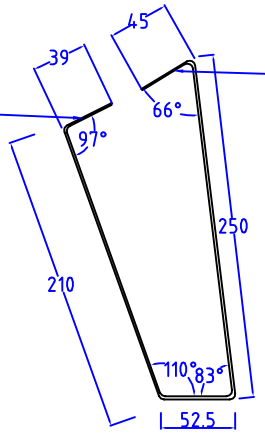

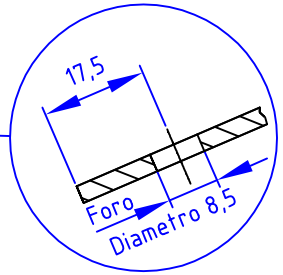

PRESS. ESERC.	10 BAR
PRESS. TEST	15 BAR
PRESS. PRECARICA	1,5 BAR
TEMP. ESERC.	-10+90°C

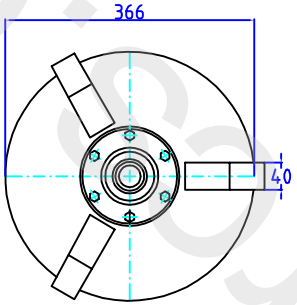

PIEDE SOSTEGNO SCALA 1:5

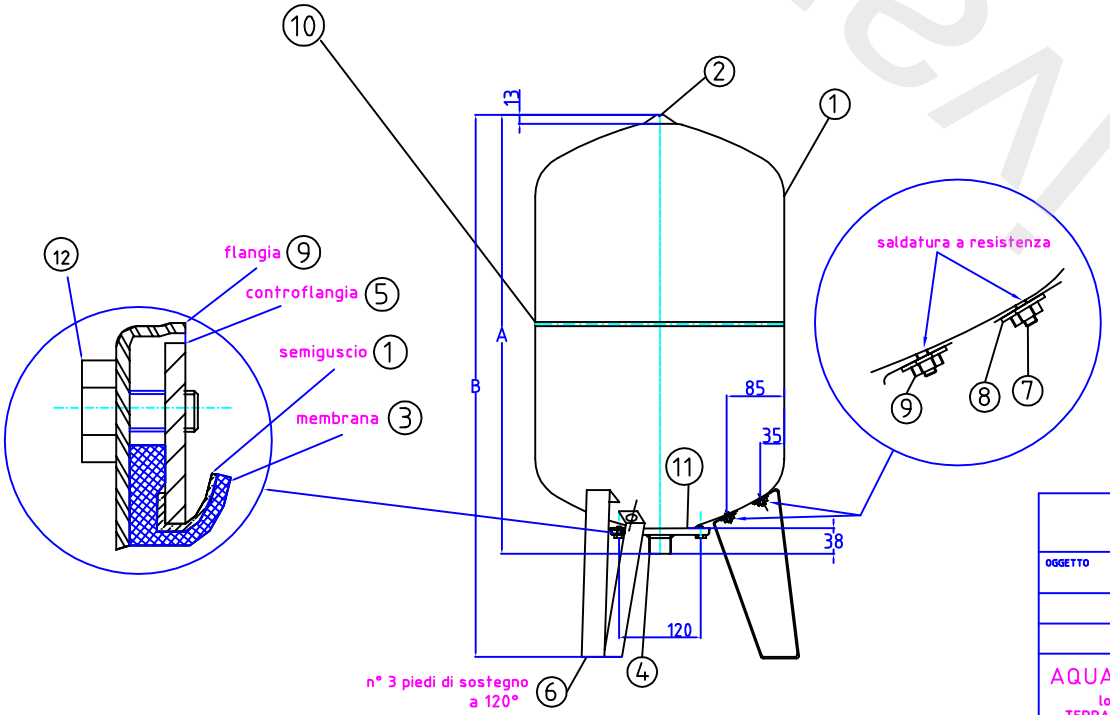

LEGENDA			SPESSORE
1	SEMIGUSCI	FEP 04 - UNI EN 10130:2000	1,2 mm
		UNI EN 10131:1993	
2	VALV. PRECARICA	PCUZN39-UNI6398	
3	MEMBRANA	NR-DIN4807	
4	TRONCHETTO	FEP12- UNI EN 10111:2000	
5	CONTROFLANGIA	FEP11- UNI EN 10111:2000	3 mm
6	PIEDI SOSTEGNO	FEP11- UNI EN 10111:2000	3 mm
7	N° 6 PERNI FILETTATI RAMATI		
	MA 8 x 12		
8	N° 6 ROSETTE PIANE 8.4 x 24		2 mm
9	N° 6 DADI 8 MA		
10	SALD. MIG-C02 ARGON		
11	FLANGIA	FEP11- UNI EN 10111:2000	2 mm
12	N° 6 VITI MA 8 x 12		

	SCALA 1:10	DATA 15/10/2009	
OGGETTO PRESSURIZZATORE IDRAULICO		DISEGNATO C.C.C.	
AFC 40 - AFC 50		APPROVATO G.G.	
AQUAPRESS s.r.l. loc. Cicogna TERRANUOVA B.ni (AR) ITALIA		REVISIONE 1	PAGINA 1 DI 1
	CODICI AFC 40 - AFC 50		☒ mm ☐ inch

www.ivarcos.cz

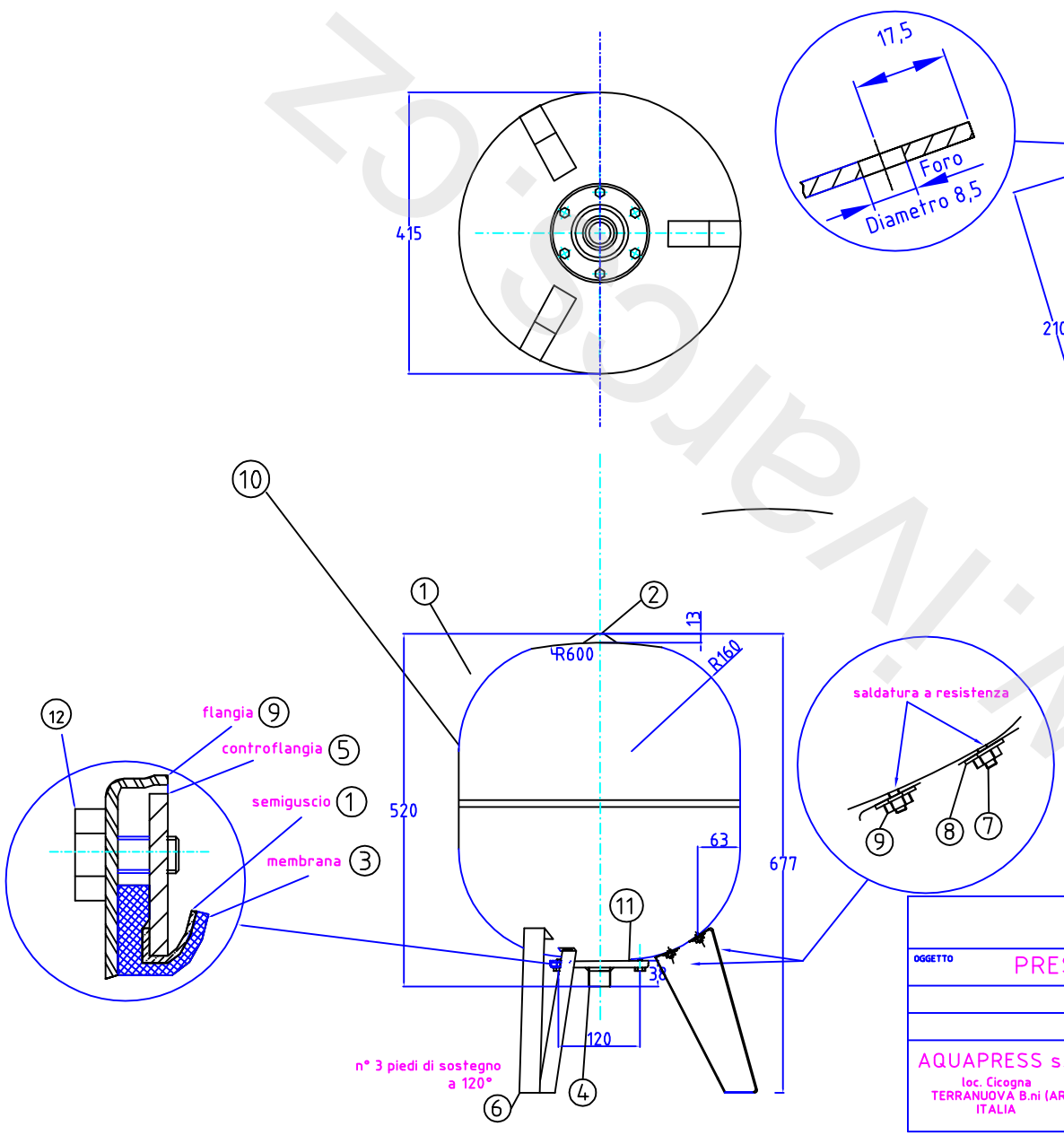

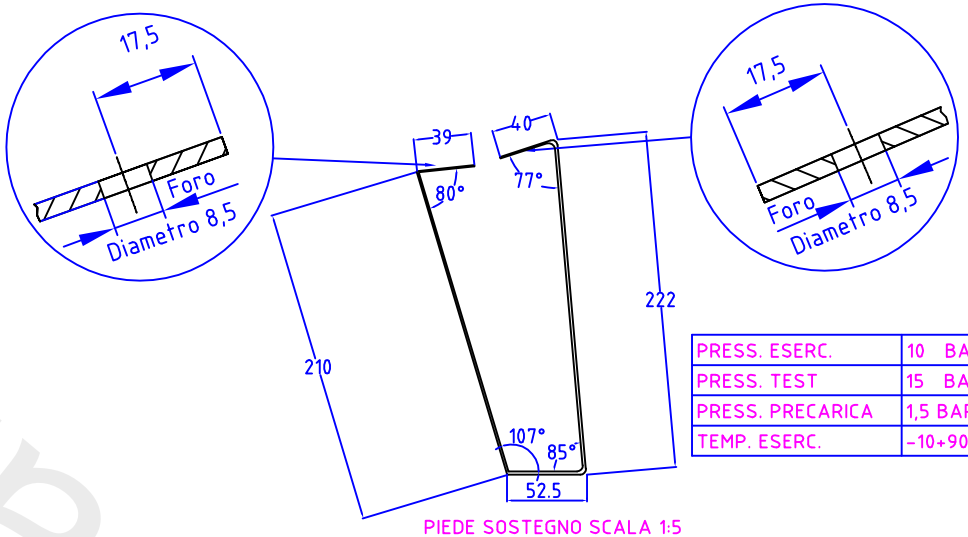

PIEDE SOSTEGNO SCALA 1:5

PRESS. ESERC.	10 BAR
PRESS. TEST	15 BAR
PRESS. PRECARICA	1,5 BAR
TEMP. ESERC.	-10+90°C

LEGENDA			SPESSORE
1	SEMIGUSCI	FEP 04 - UNI EN 10130:2000	1,2 mm
		UNI EN 10131:1993	
2	VALV. PRECARICA	PCUZN39-UNI6398	
3	MEMBRANA	NR-DIN4807	
4	TRONCHETTO	FEP12- UNI EN 10111:2000	
5	CONTROFLANGIA	FEP11- UNI EN 10111:2000	3 mm
6	PIEDI SOSTEGNO	FEP11- UNI EN 10111:2000	3 mm
7	N° 6 PERNI FILETTATI RAMATI		
	MA 8 x 12		
8	N° 6 ROSETTE PIANE 8.4 x 24		2 mm
9	N° 6 DADI 8 MA		
10	SALD. MIG-C02 ARGON		
11	FLANGIA	FEP11- UNI EN 10111:2000	2 mm
12	N° 6 VITI MA 8 x 12		

	SCALA 1:10	DATA 15/10/2009	
OGGETTO PRESSURIZZATORE IDRAULICO AFC60		DISEGNATO C.C.C.	
		APPROVATO G.G.	
AQUAPRESS s.r.l. loc. Cicogna TERRANUOVA B.ni (AR) ITALIA		REVISIONE 1	PAGINA 1 DI 1
	CODICI AFC60		☒ mm ☐ inch

www.ivarcs.cz

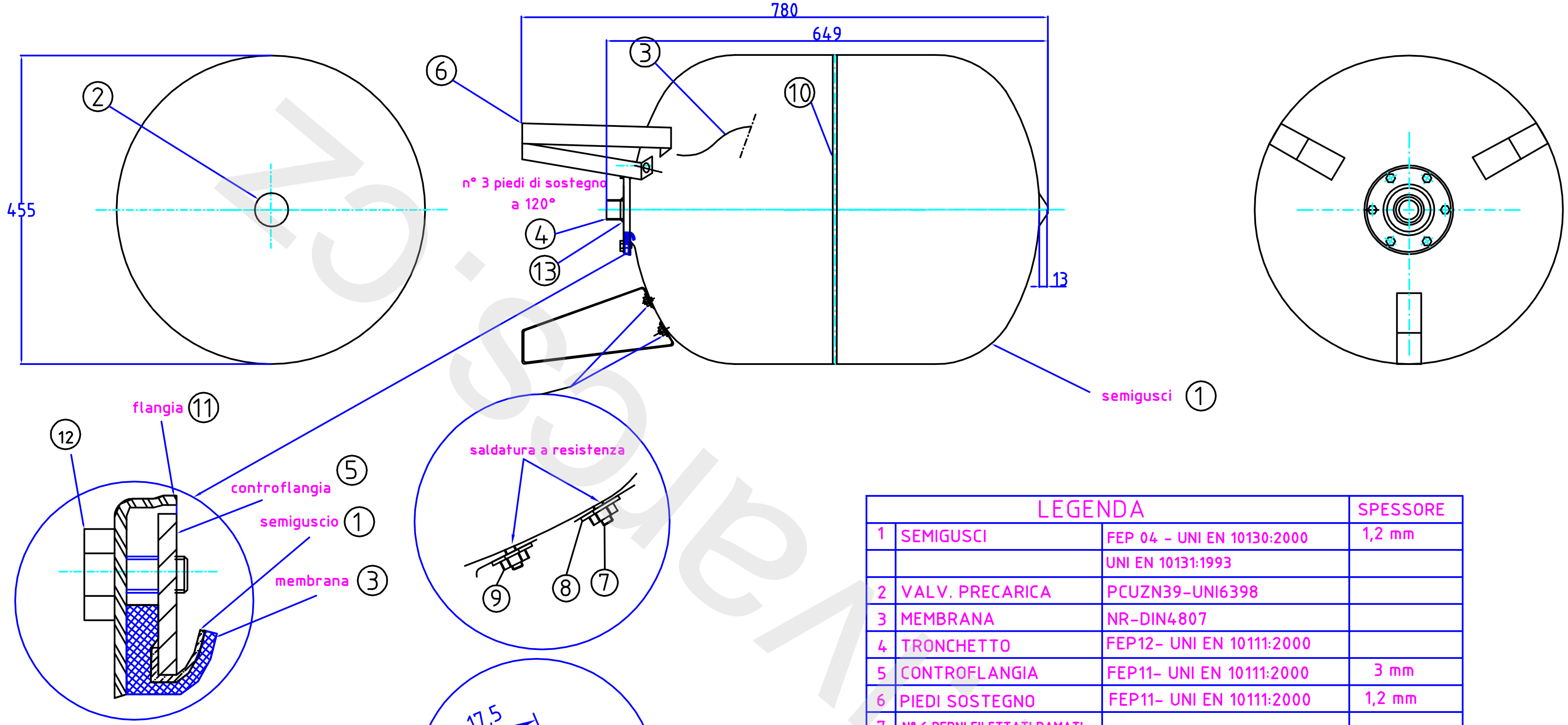

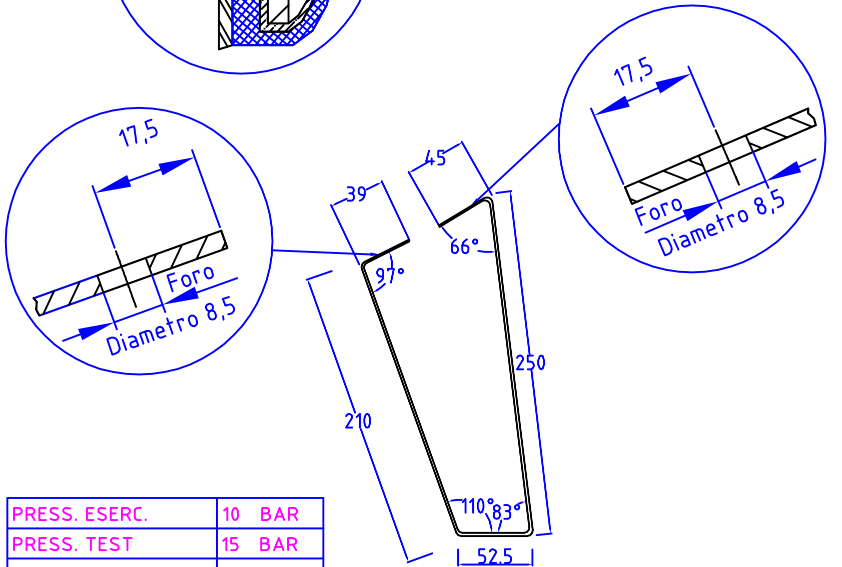

PIEDE SOSTEGNO SCALA 1:5

PRESS. ESERC.	10 BAR
PRESS. TEST	15 BAR
PRESS. PRECARICA	1,5 BAR
TEMP. ESERC.	-10+90°C

	LEGENDA		SPESSORE
1	SEMIGUSCI	FEP 04 - UNI EN 10130:2000	1,2 mm
		UNI EN 10131:1993	
2	VALV. PRECARICA	PCUZN39-UNI6398	
3	MEMBRANA	NR-DIN4807	
4	TRONCHETTO	FEP12- UNI EN 10111:2000	
5	CONTROFLANGIA	FEP11- UNI EN 10111:2000	3 mm
6	PIEDI SOSTEGNO	FEP11- UNI EN 10111:2000	1,2 mm
7	N° 6 PERNI FILETTATI RAMATI		
	MA 8 x 12		
8	N° 4 ROSETTE PIANE 8,4 x 24		2 mm
9	N° 6 DADI 8 MA		
10	SALD. MIG-C02 ARGON		
11	FLANGIA	FEP11- UNI EN 10111:2000	
12	N° 6 VITI MA 8 x 12	8 x 12 TE 6S UNI 5739 2N.B	
13	SALD. MIG-C02 ARGON		

	SCALA 1:10	DATA 15/10/2009
OGGETTO PRESSURIZZATORE IDRAULICO AFC80 VAL. DER. 100 LITRI		DISEGNATO C.C.C.
		APPROVATO G.G.
AQUAPRESS s.r.l. loc. Cicogna TERRANUOVA B.ni (AR) ITALIA	REVISIONE 1	PAGINA 1 DI 1
CODICI AFC80		☒ mm ☐ inch

www.ivarcs.cz

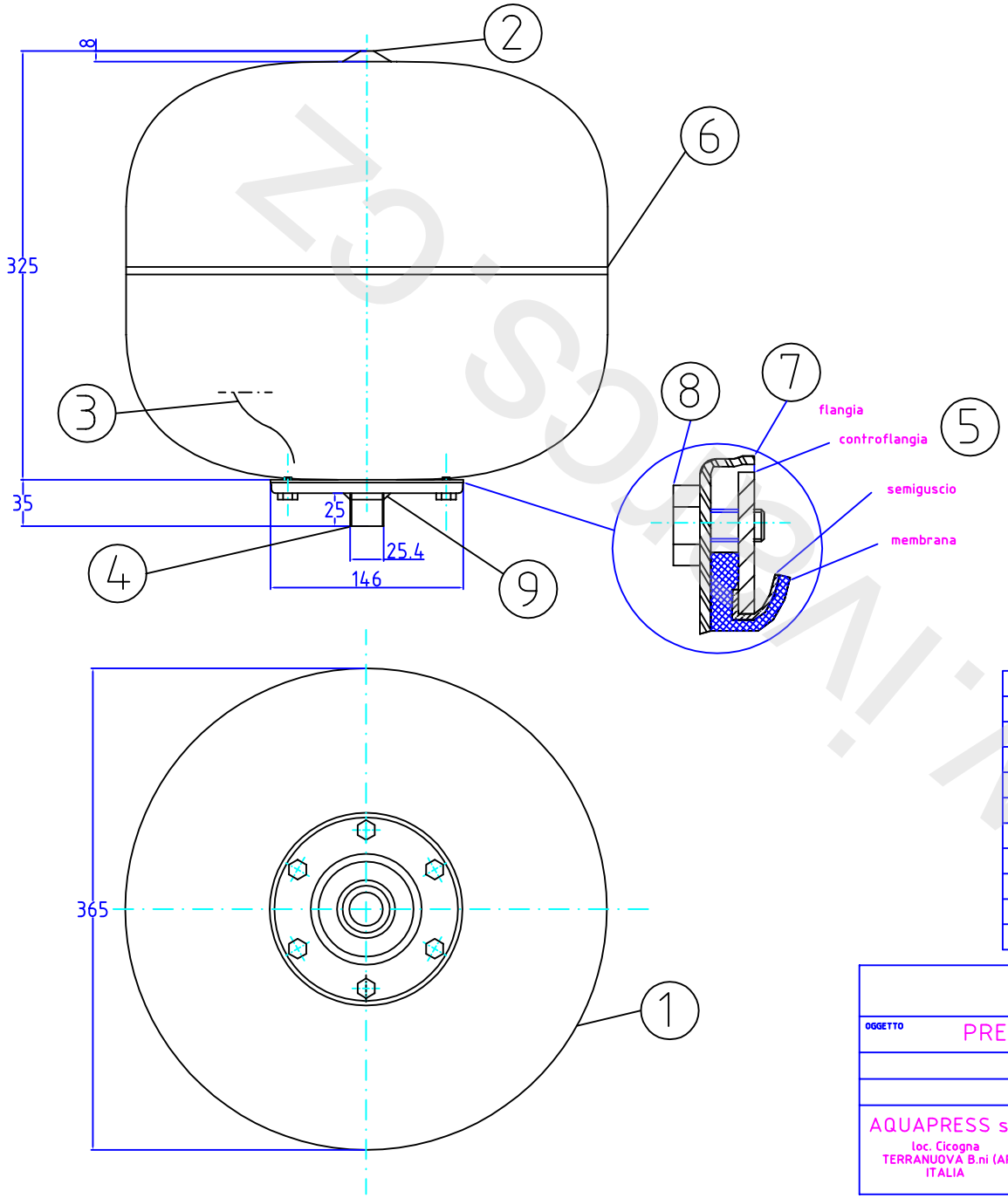

PRESS. ESERC.	8 BAR
PRESS. TEST	12 BAR
PRESS. PRECARICA	1,5 BAR
TEMP. ESERC.	-10+90°C

LEGENDA			SPESSORE
1	SEMIGUSCI	FEP 04 - UNI EN 10130:2000	0.8 mm
		UNI EN 10131:1993	
2	VALV. PRECARICA	PCUZN39-UNI6398	
3	MEMBRANA	NR-DIN4807	
4	TRONCHETTO	FEP12- UNI EN 10111:2000	
5	CONTROFLANGIA	FEP11- UNI EN 10111:2000	3 mm
6	SALD. MIG-C02 ARGON		
7	FLANGIA	FEP11- UNI EN 10111:2000	2 mm
8	N° 6 VITI MA 8 x 12	8 x 12 TE 6S UNI 5739 2N.B	
9	SALD. MIG-C02 ARGON		

	SCALA 1:5	DATA 20/01/1996	
OGGETTO PRESSURIZZATORE IDRAULICO AFS24RIB.		DISEGNATO G.T.	
		APPROVATO	
AQUAPRESS s.r.l. loc. Cicogna TERRANUOVA B.ni (AR) ITALIA	CODICE	REVISIONE 0	PAGINA 1 DI 1
			☒ mm ☐ inch

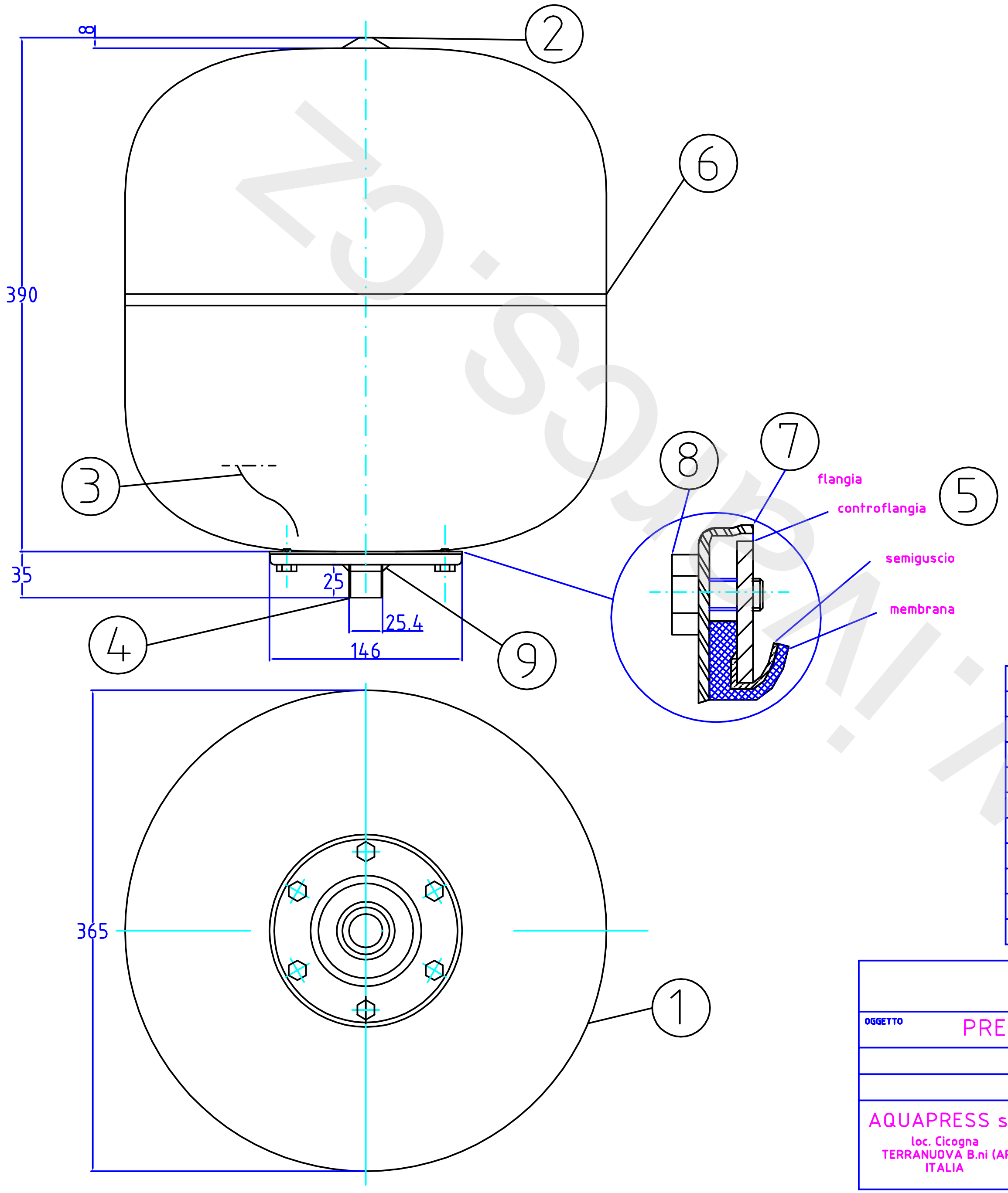

PRESS. ESERC.	8 BAR
PRESS. TEST	12 BAR
PRESS. PRECARICA	1,5 BAR
TEMP. ESERC.	-10+90°C

	LEGENDA		SPESSORE
1	SEMIGUSCI	FEP 04 - UNI EN 10130:2000	0.8 mm
		UNI EN 10131:1993	
2	VALV. PRECARICA	PCUZN39-UNI6398	
3	MEMBRANA	NR-DIN4807	
4	TRONCHETTO	FEP12- UNI EN 10111:2000	
5	CONTROFLANGIA	FEP11- UNI EN 10111:2000	3 mm
6	SALD. MIG-C02 ARGON		
7	FLANGIA	FEP11- UNI EN 10111:2000	2 mm
8	N° 6 VITI MA 8 x 12	8 x 12 TE 6S UNI 5739 2N.B	
9	SALD. MIG-C02 ARGON		

	SCALA 1:5	DATA 20/01/1996
OGGETTO PRESSURIZZATORE IDRAULICO AFS33RIB.		DISEGNATO G.T.
		APPROVATO
AQUAPRESS s.r.l. loc. Cicogna TERRANUOVA B.ni (AR) ITALIA	CODICE	REVISIONE 0 / PAGINA 1 / DI 1
		☒ mm ☐ inch

www.ivarcs.cz